StamTec

Lift Control Panels

Control Panel Description: HYDRAULIC PANEL EN 81-20

Περιγραφή Πίνακα Ελέγχου: ΥΔΡΑΥΛΙΚΟΣ ΠΙΝΑΚΑΣ EN 81-20

Project: _

Έργο: _

Version / *Έκδοση:* V1.4

Release Number / Αριθμός Έκδοσης: R200304_1 / Rev 15/07/2020

File / *Αρχείο:* D.ZM.H.DI-SD.81_20 V1.4 R200304_1 [Hyd EN81-20]

Installation Startup
// Αρχική Εγκατάσταση

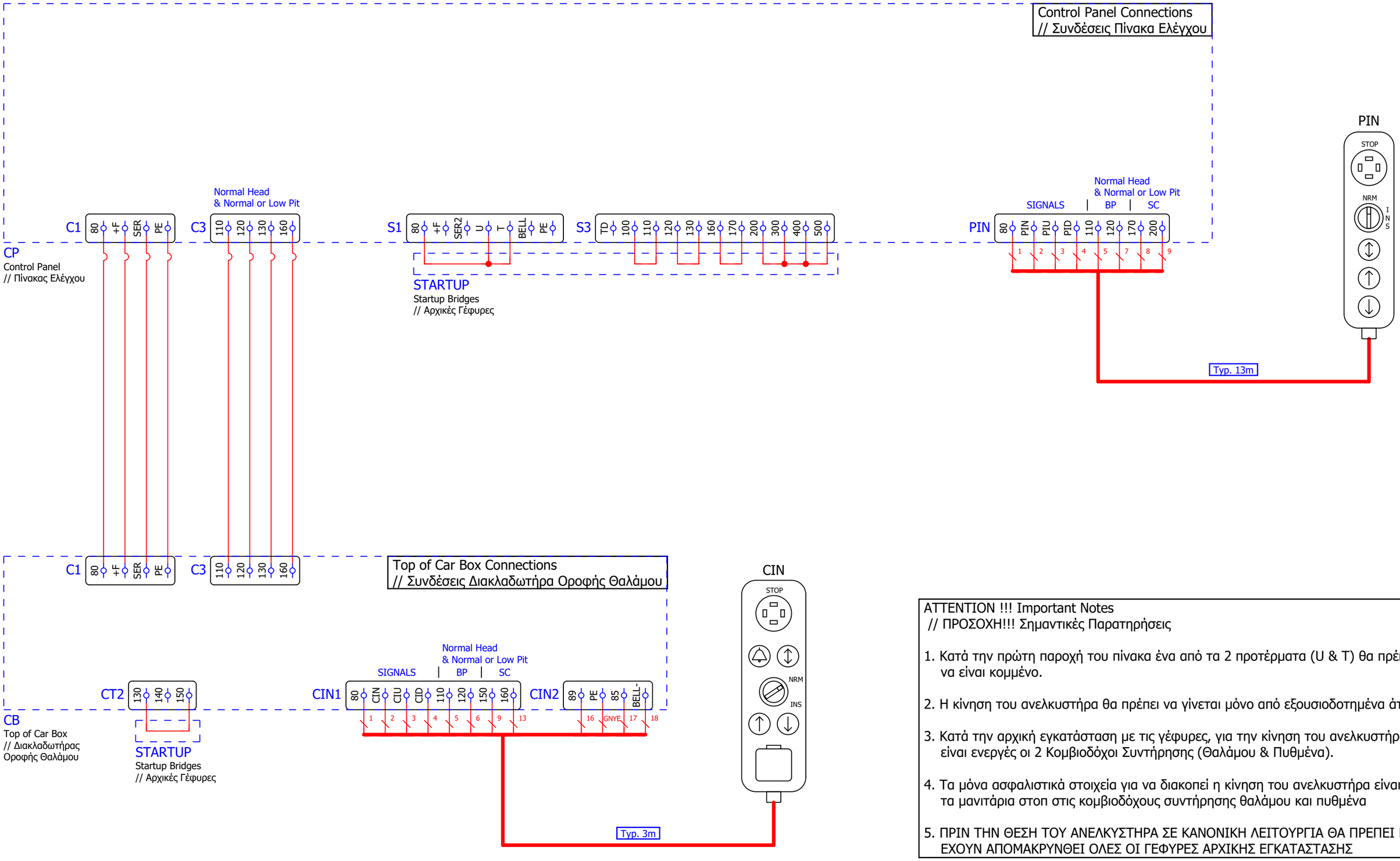

ATTENTION !!! Important Notes
// ΠΡΟΣΟΧΗ!!! Σημαντικές Παρατηρήσεις

1. Κατά την πρώτη παροχή του πίνακα ένα από τα 2 προτέρματα (U & T) θα πρέπει να είναι κομμένο.

2. Η κίνηση του ανελκυστήρα θα πρέπει να γίνεται μόνο από εξουσιοδοτημένα άτομα.

3. Κατά την αρχική εγκατάσταση με τις γέφυρες, για την κίνηση του ανελκυστήρα είναι ενεργές οι 2 Κομβιοδόχοι Συντήρησης (Θαλάμου & Πυθμένα).

4. Τα μόνα ασφαλιστικά στοιχεία για να διακοπεί η κίνηση του ανελκυστήρα είναι τα μανιτάρια στοπ στις κομβιοδόχους συντήρησης θαλάμου και πυθμένα

5. ΠΡΙΝ ΤΗΝ ΘΕΣΗ ΤΟΥ ΑΝΕΛΚΥΣΤΗΡΑ ΣΕ ΚΑΝΟΝΙΚΗ ΛΕΙΤΟΥΡΓΙΑ ΘΑ ΠΡΕΠΕΙ ΝΑ ΕΧΟΥΝ ΑΠΟΜΑΚΡΥΝΘΕΙ ΟΛΕΣ ΟΙ ΓΕΦΥΡΕΣ ΑΡΧΙΚΗΣ ΕΓΚΑΤΑΣΤΑΣΗΣ

Code: D.ZM.H.DI-SD.81_20
Spec:
Vers./Rel.: V1.3 R200304_1
Board/Mem: Zero Max V2.32

StamTec - Elevator Control Panels
Head Office: Ind. Zone of Sindos, OT 43, DA 11, P.C. 57022
Thessaloniki, GREECE, Tel/Fax: +30 2310-459902,795880,795691
Email: info@stamtec.gr, Website: www.stamtec.gr

StamTec

DWG: Zero Max Hydraulic Panel
EN 81-20 & EN 81-21

= CP
+ V1.4
Page: 0.b
Tot. Nr. Pages: 37

Panel Power Supply
// Παροχή Πίνακα
190505

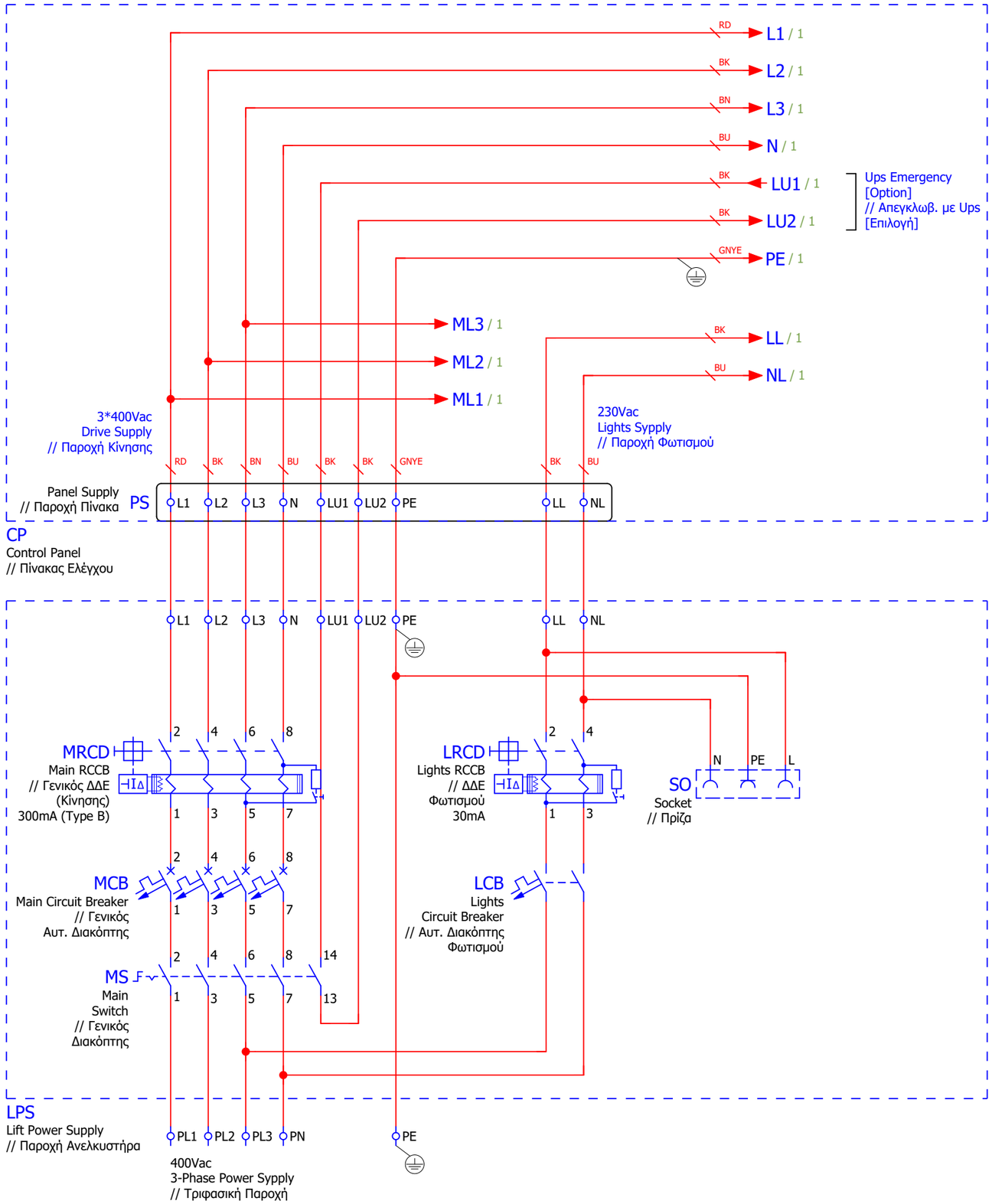

ΚΩΔΙΚΟΙ ΧΡΩΜΑΤΩΝ ΚΑΛΩΔΙΩΝ [CABLE COLOR CODES] (Abbreviation according to IEC 60757)		
Code	**GR**	**EN**
BK	Μάυρο	Black
BN	Καφέ	Brown
RD	Κόκκινο	Red
OG	Πορτοκαλί	Orange
YE	Κίτρινο	Yellow
GN	Πράσινο	Green
BU	Μπλε	Blue
VT	Μωβ	Violet
GY	Γκρί	Grey
WH	Λευκό	White
PK	Ροζ	Pink
TQ	Τυρκουάζ	Turquoise

0.b 1.b

Hydraulic Power Unit
// Υδραυλική Μονάδα Ισχύος

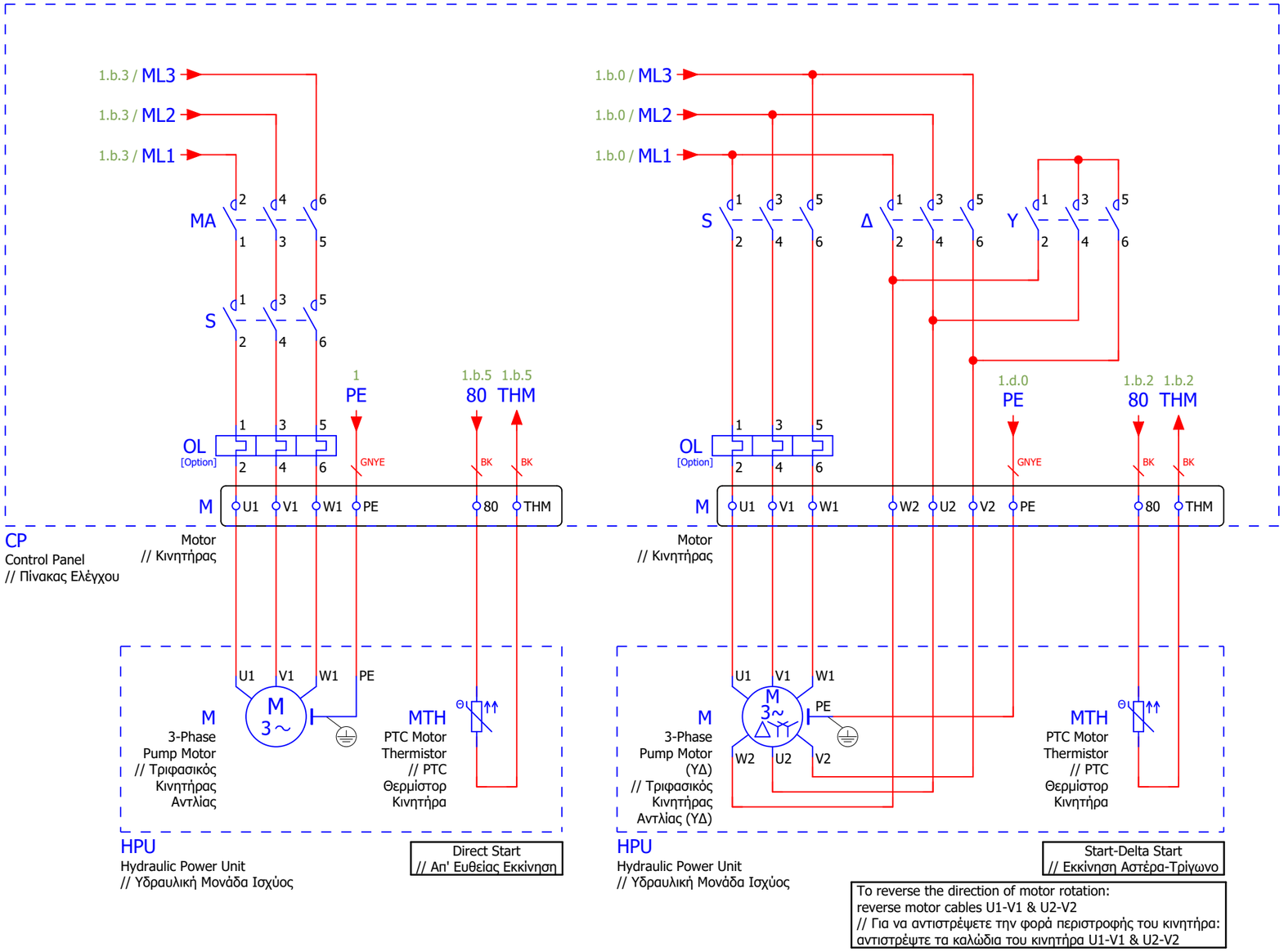

Code: D.ZM.H.DI-SD.81_20	**StamTec - Elevator Control Panels**	StamTec	**DWG:** Zero Max Hydraulic Panel EN 81-20 & EN 81-21
Spec:	Head Office: Ind. Zone of Sindos, OT 43, DA 11, P.C. 57022		= CP
Vers./Rel.: V1.3 R200304_1	Thessaloniki, GREECE, Tel/Fax: +30 2310-459902,795880,795691		+ V1.4
Board/Mem: Zero Max V2.32	Email: info@stamtec.gr, Website: www.stamtec.gr		Page: 1.b
			Tot. Nr. Pages: 37

Transformer & UPS Emergency Evacuation
// Μετασχηματιστής & UPS Απεγκλωβισμού

Em_Ups_2.0

200304

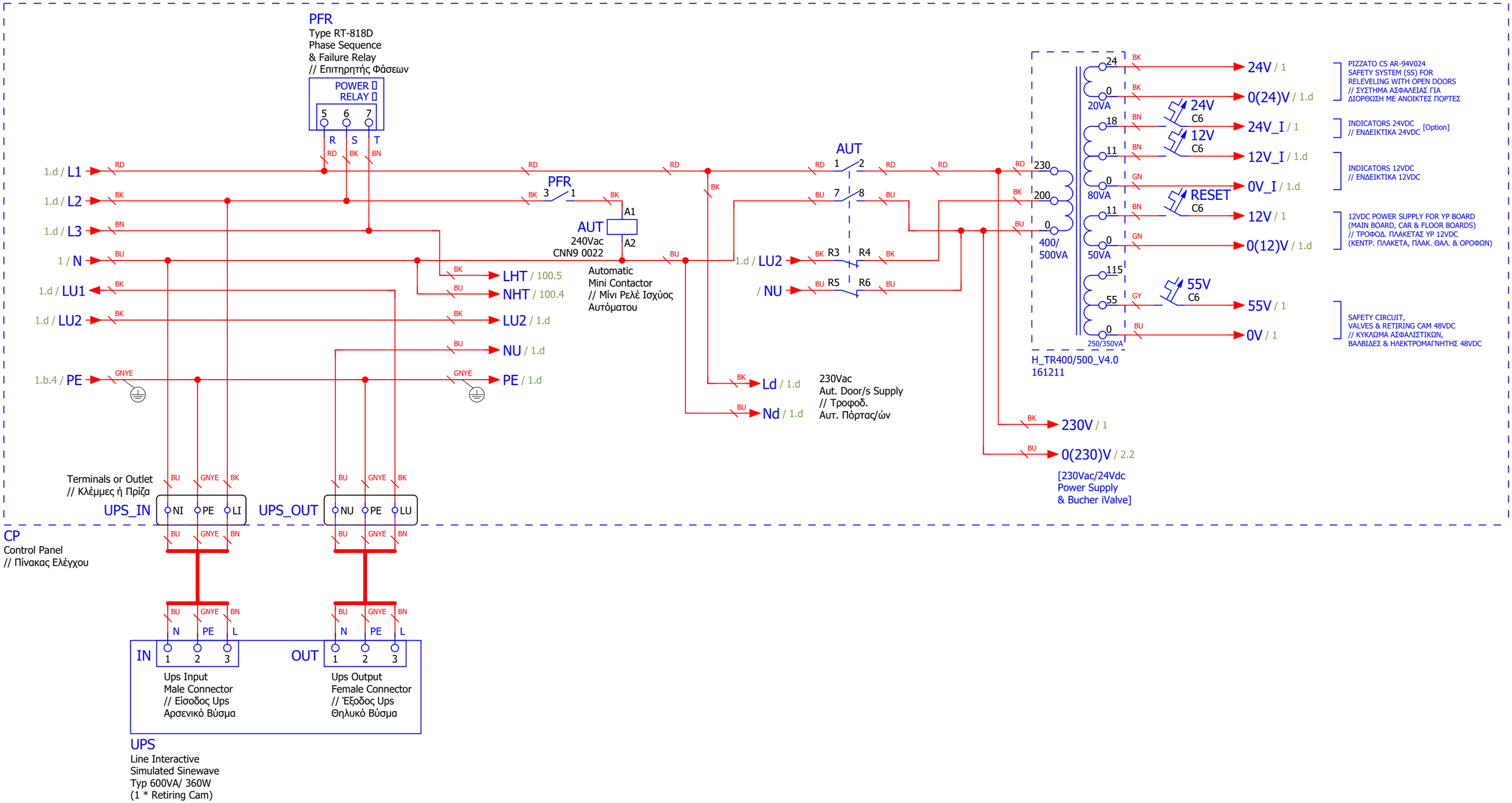

Code: D.ZM.H.DI-SD.81_20	**StamTec - Elevator Control Panels**	**DWG:** Zero Max Hydraulic Panel	= CP
Spec:	Head Office: Ind. Zone of Sindos, OT 43, DA 11, P.C. 57022	EN 81-20 & EN 81-21	+ V1.4
Vers./Rel.: V1.3 R200304_1	Thessaloniki, GREECE, Tel/Fax: +30 2310-459902,795880,795691		Page: 1.d
Board/Mem: Zero Max V2.32	Email: info@stamtec.gr, Website: www.stamtec.gr		Tot. Nr. Pages: 37

Rectifiers, Power Supplies & Cam
// Ανορθωτές, Τροφοδοτικά & Ηλεκτρομαγνήτης Κλειδαριάς

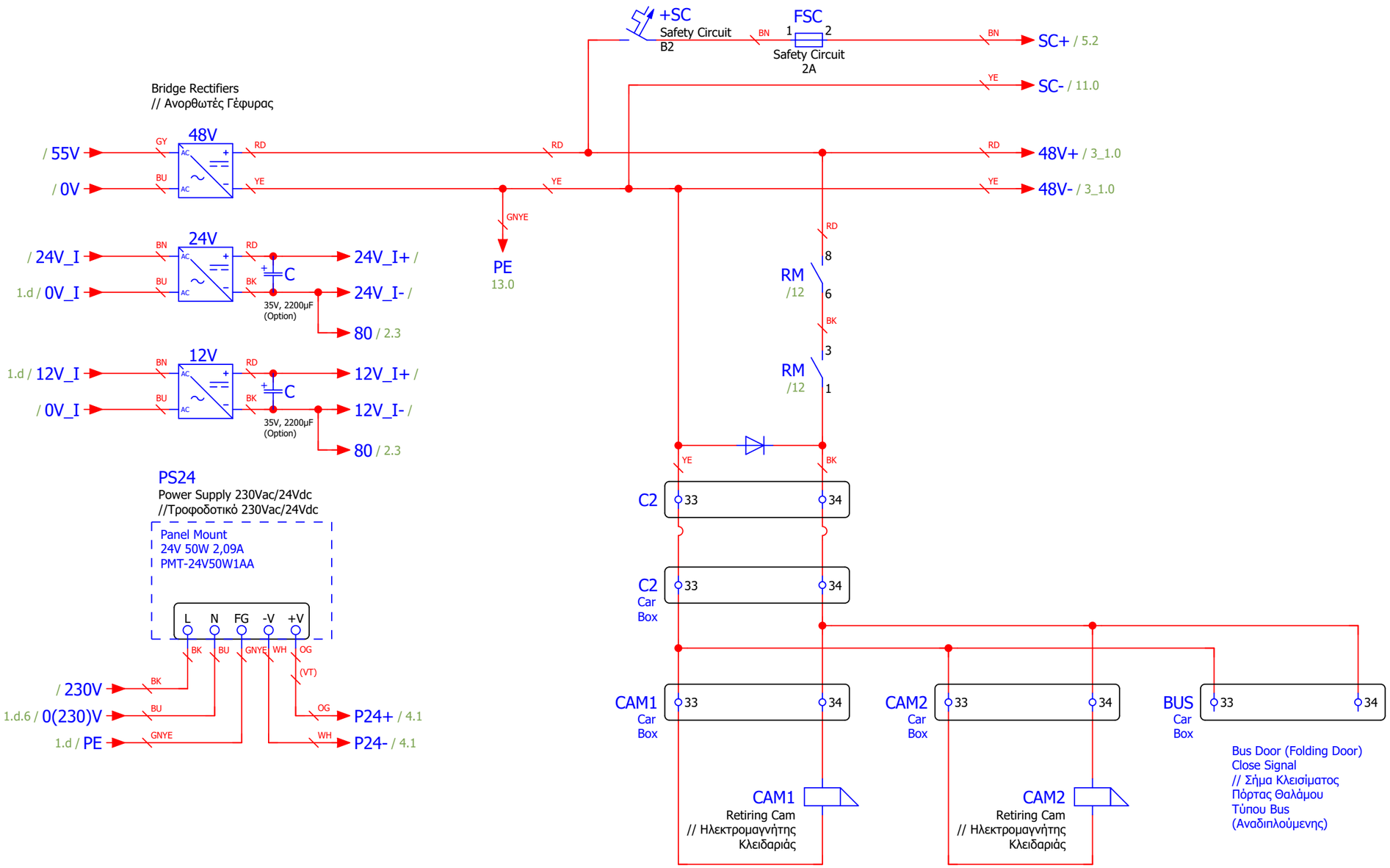

Power Unit with Blain Valves EV100 + L10 (A3)
// Μονάδα Ισχύος με Βαλβίδες Blain EV100 + L10 (A3)

File: ... Blain +A3

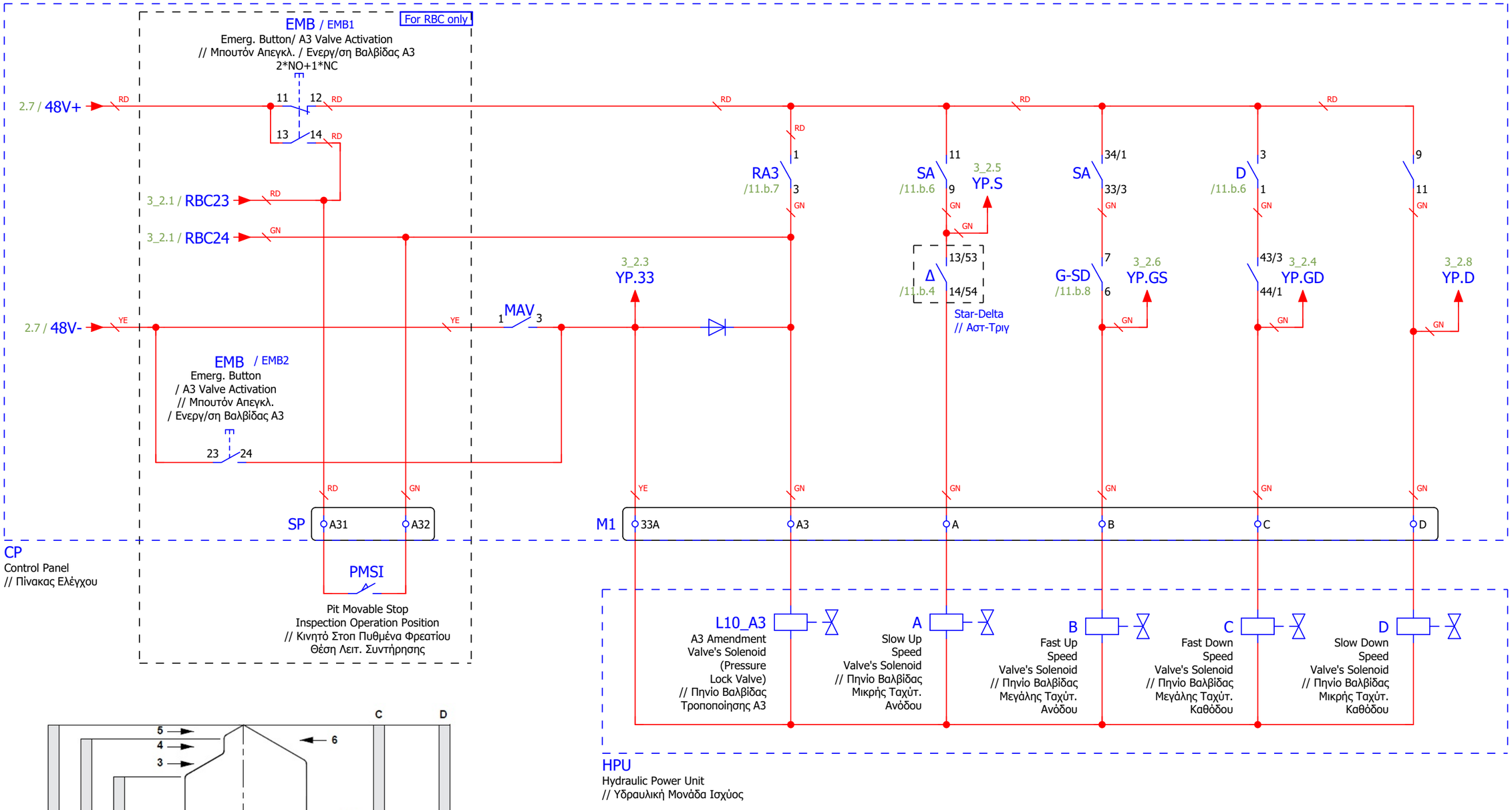

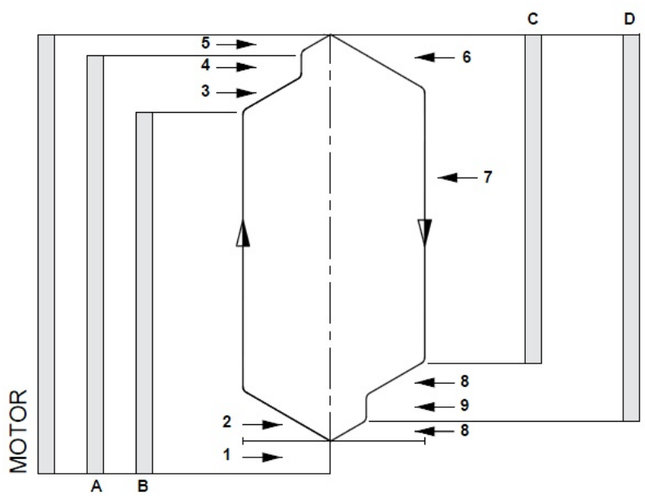

Code: D.ZM.H.DI-SD.81_20	**StamTec - Elevator Control Panels**	**DWG:** Zero Max Hydraulic Panel	= CP
Spec:	Head Office: Ind. Zone of Sindos, OT 43, DA 11, P.C. 57022	EN 81-20 & EN 81-21	+ V1.4
Vers./Rel.: V1.3 R200304_1	Thessaloniki, GREECE, Tel/Fax: +30 2310-459902,795880,795691		Page: 3_1
Board/Mem: Zero Max V2.32	Email: info@stamtec.gr, Website: www.stamtec.gr		Tot. Nr. Pages: 37

Power Unit with Valves Start Dir/YD 93E-2DS (A3) SS
// Μονάδα Ισχύος με Βαλβίδες Start Dir/YD 93E-2DS (A3) SS
V2.0 R190121
File: ... Start Dir/YD 93E-2DS (A3) SS (V2.0)

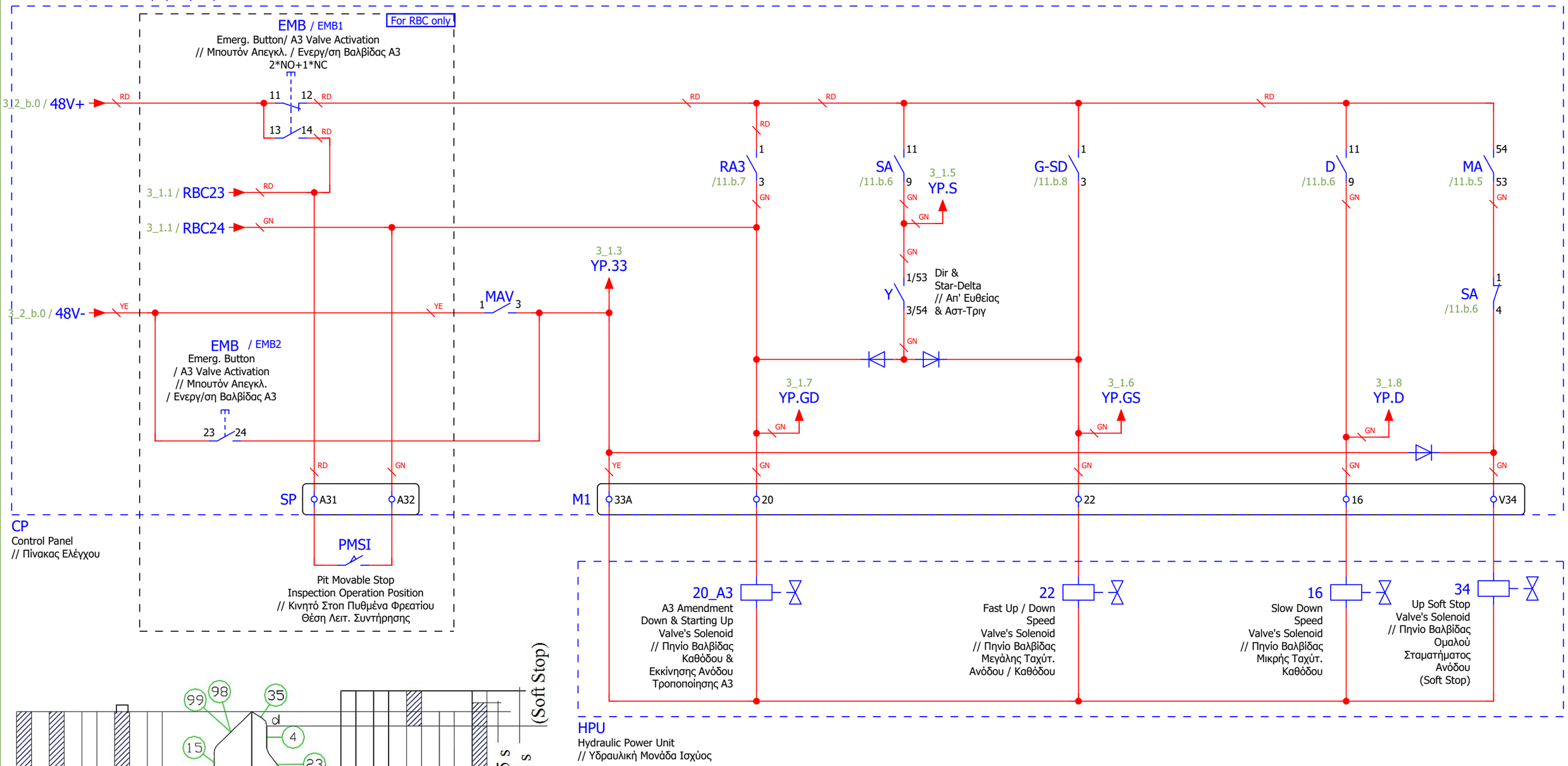

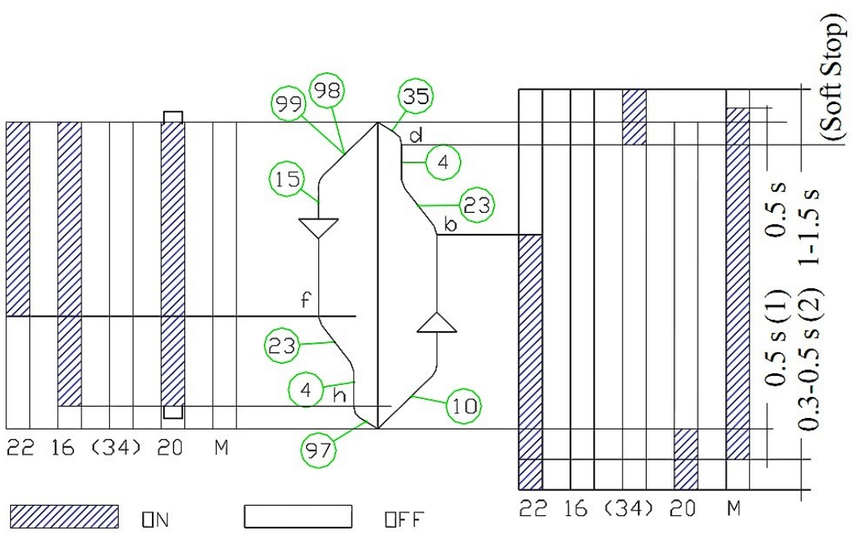

DWG N.: 03 132 / G
REV 4

3_1 3_2_b

Code: D.ZM.H.DI-SD.81_20	**StamTec - Elevator Control Panels**	**DWG:** Zero Max Hydraulic Panel	= CP
Spec:	Head Office: Ind. Zone of Sindos, OT 43, DA 11, P.C. 57022	EN 81-20 & EN 81-21	+ V1.4
Vers./Rel.: V1.3 R200304_1	Thessaloniki, GREECE, Tel/Fax: +30 2310-459902,795880,795691		Page: 3_2
Board/Mem: Zero Max V2.32	Email: info@stamtec.gr, Website: www.stamtec.gr		Tot. Nr. Pages: 37

Power Unit Gmv Soft Stop 3010/S + DLV A3 (New SS)
// Μονάδα Ισχύος Gmv Soft Stop 3010/S + DLV A3 (Νέο SS)

File: D.ZM.H.DI-SD.BL.A3 V4.0 R170103 [Hyd Dir or Star-Delta Start Gmv Soft Stop 3010/S + DLV A3 (New SS)]

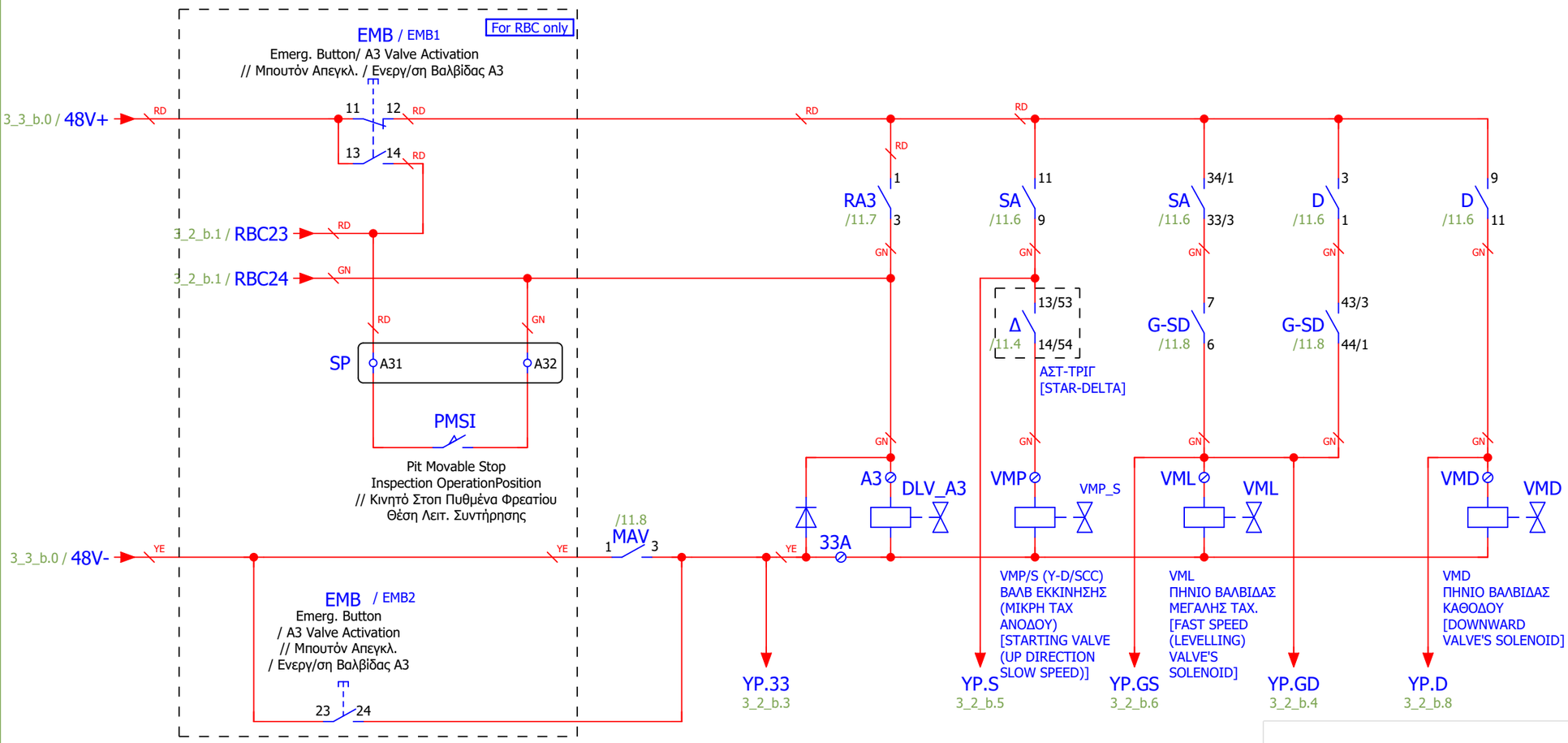

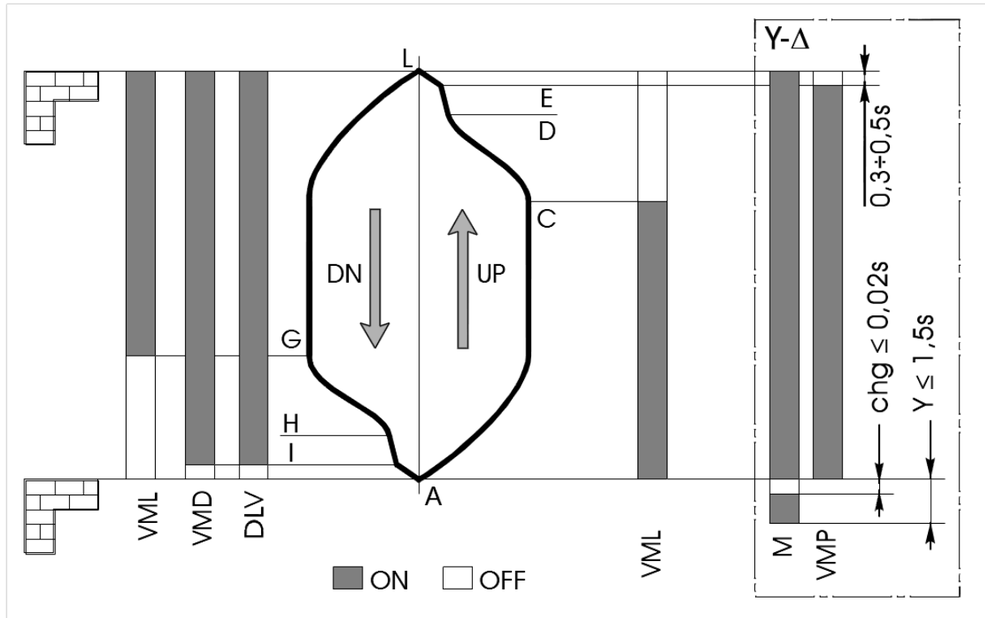

TABLE : 04.008.EN VER.: D
DATE : 02.04.2014

3_2_b 3_3_b

Code: D.ZM.H.DI-SD.81_20	**StamTec - Elevator Control Panels**	StamTec	**DWG:** Zero Max Hydraulic Panel	= CP
Spec:	Head Office: Ind. Zone of Sindos, OT 43, DA 11, P.C. 57022		EN 81-20 & EN 81-21	+ V1.4
Vers./Rel.: V1.3 R200304_1	Thessaloniki, GREECE, Tel/Fax: +30 2310-459902,795880,795691			Page: 3_3
Board/Mem: Zero Max V2.32	Email: info@stamtec.gr, Website: www.stamtec.gr			Tot. Nr. Pages: 37

Power Unit with Valves Gmv Dir/YD 3010 2CH A3 SS (V1.0)
// Μονάδα Ισχύος με Βαλβίδες Gmv Dir/YD 3010 2CH A3 SS (V1.0)
V1.0 R200714
File: ... Gmv Dir-YD 3010 2CH A3 SS (V1.0)

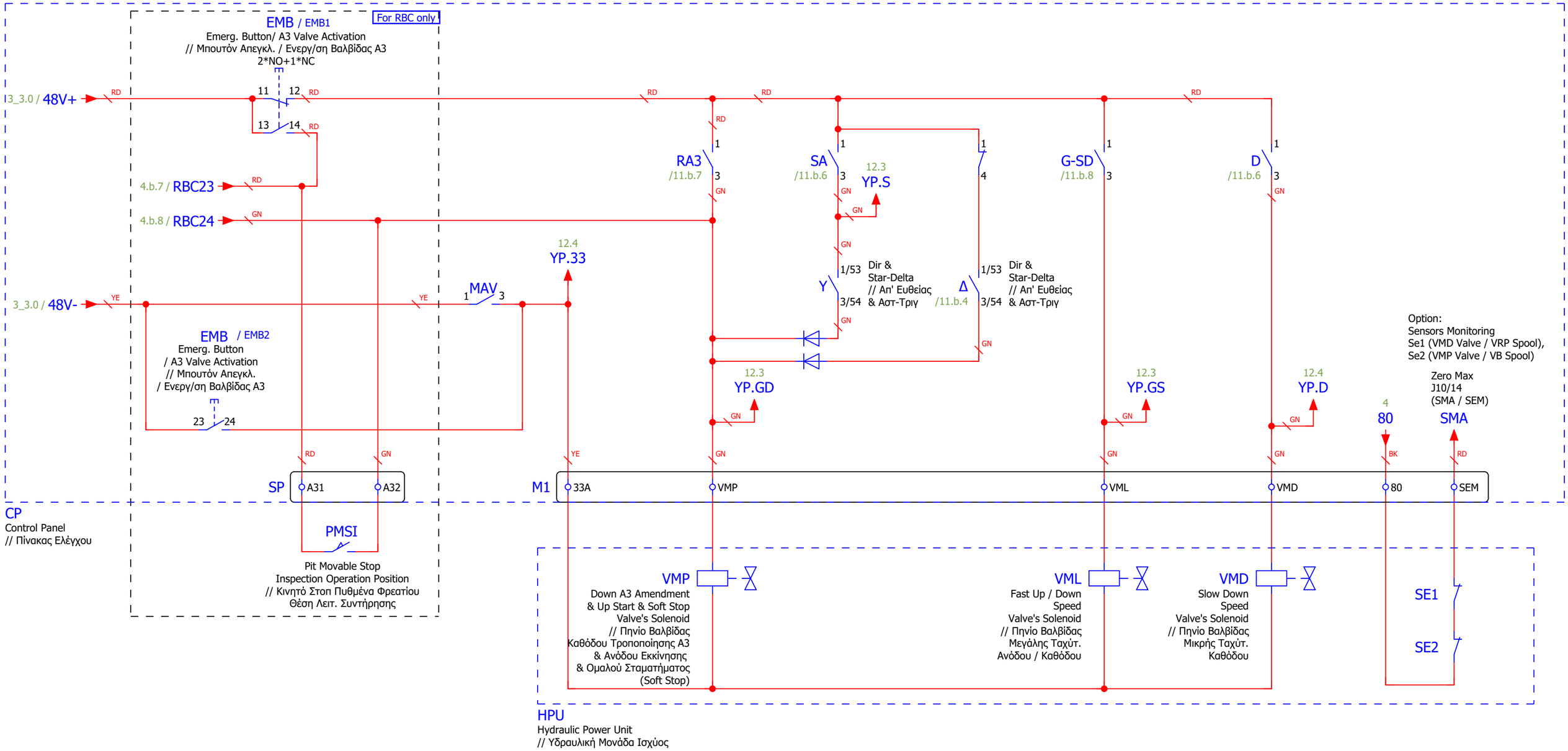

Prewiring Terminal Strip
// Κλεμμοσειρά Προκαλωδίωσης
M1: VMP, VMD, VML, PE, 33A, SEM, THM, THL, 80, YP

Code: D.ZM.H.DI-SD.81_20	**StamTec - Elevator Control Panels**	StamTec	**DWG:** Zero Max Hydraulic Panel EN 81-20 & EN 81-21	= CP
Spec:	Head Office: Ind. Zone of Sindos, OT 43, DA 11, P.C. 57022			+ V1.4
Vers./Rel.: V1.3 R200304_1	Thessaloniki, GREECE, Tel/Fax: +30 2310-459902,795880,795691			Page: 3_3_b
Board/Mem: Zero Max V2.32	Email: info@stamtec.gr, Website: www.stamtec.gr			Tot. Nr. Pages: 37

PIZZATO CS AR-94V024
Safety System for Relevelling with Open Doors (Hyd), Faulty Door Contact Circuits Monitoring & Door Pre-Opening
// Σύστημα Ασφαλείας για Διόρθωση με Ανοικτές Πόρτες (Υδρ), Έλεγχο Βραχυκυκλωμάτων Κυκλωμάτων Πορτών & Προάνοιγμα Πορτών

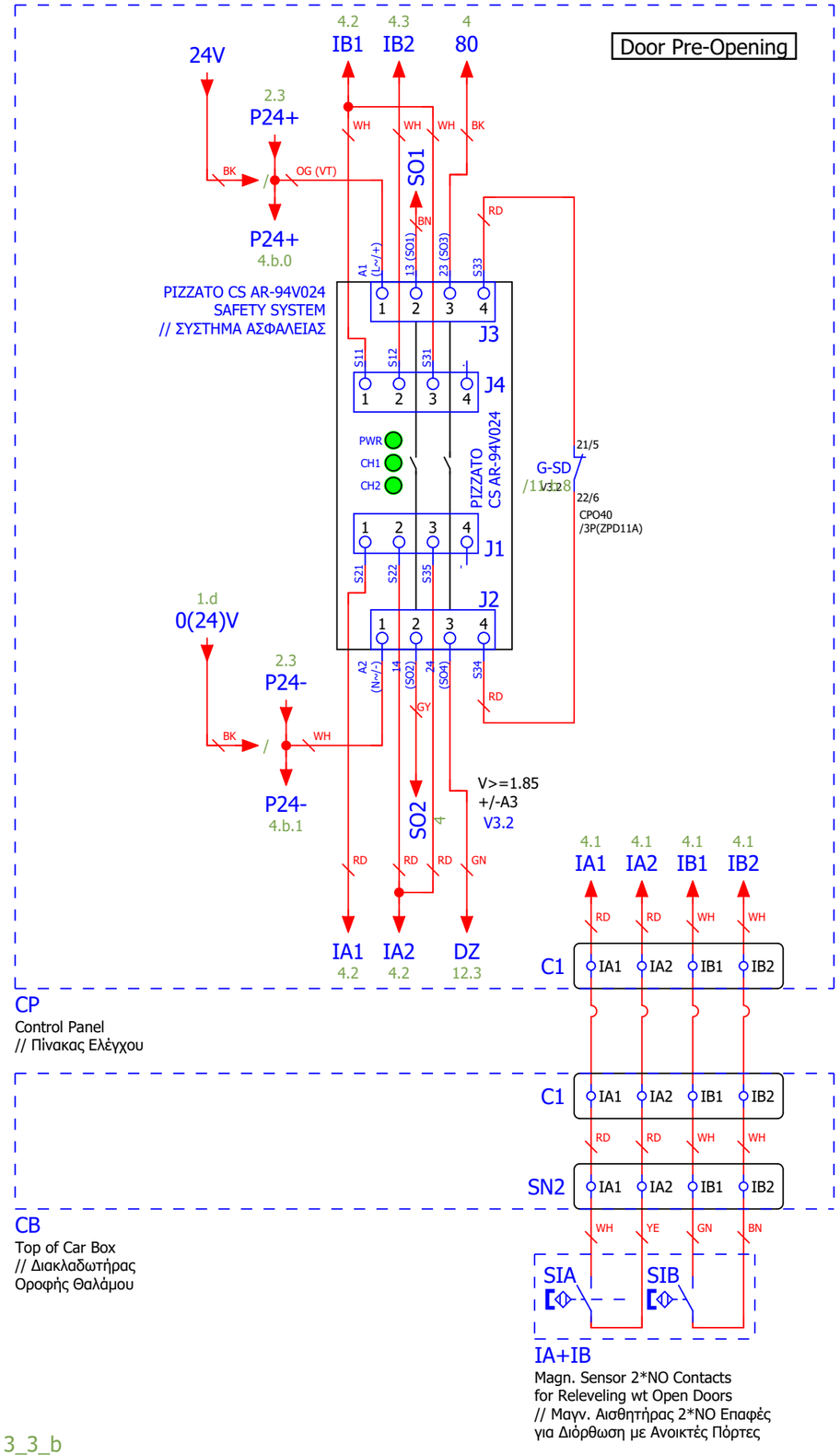

Safety module CS AR-94

Dimensions

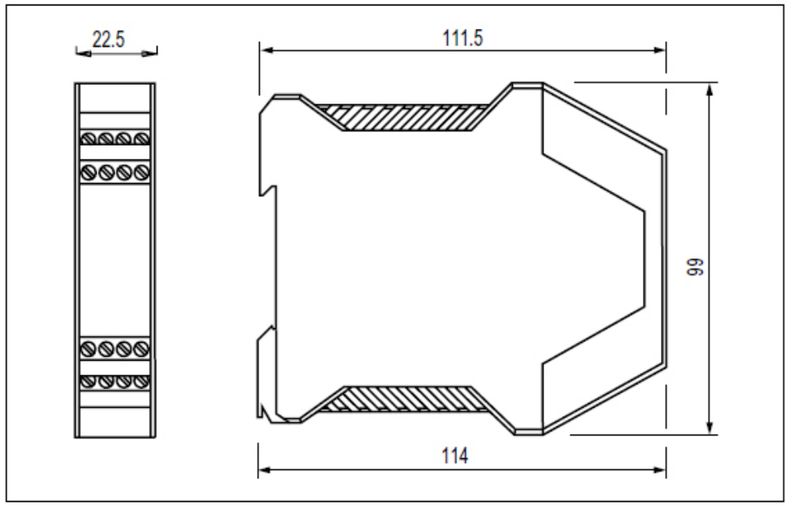

Terminals layout

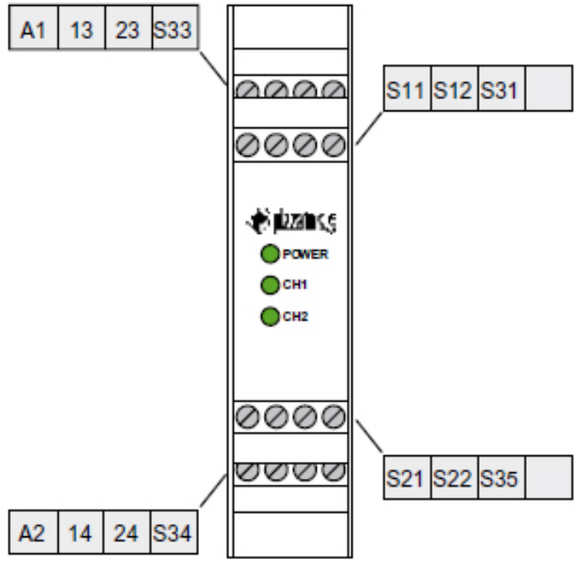

Inputs configuration

Emergency stop	
Input configuration with magnetic sensors	
1 channel	2 channels

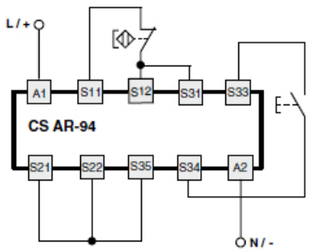

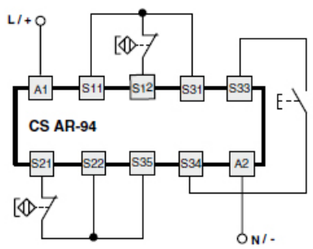

Automatic start

As regards the indicated diagrams, in order to activate the module with the automatic start, you have to bypass the start button between S33 and S34 terminals.

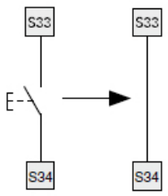

Monitored start

As regards the indicated diagrams, in order to activate the module with the monitored start, you have to remove the connection between S22 and S35 terminals.

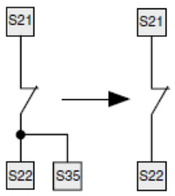

Electromechanical switches

The safety module can control both magnetic sensors and electromechanical switches, replacing the sensors contacts with switches contacts.

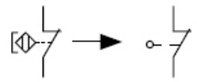

Code: D.ZM.H.DI-SD.81_20	**StamTec - Elevator Control Panels**	**DWG:** Zero Max Hydraulic Panel	= CP
Spec:	Head Office: Ind. Zone of Sindos, OT 43, DA 11, P.C. 57022	EN 81-20 & EN 81-21	+ V1.4
Vers./Rel.: V1.3 R200304_1	Thessaloniki, GREECE, Tel/Fax: +30 2310-459902,795880,795691		Page: 4
Board/Mem: Zero Max V2.32	Email: info@stamtec.gr, Website: www.stamtec.gr		Tot. Nr. Pages: 37

RBC
Safety System for Reduced Bottom Clearances (RBC) / Low Pit Depth
// Σύστημα Ασφαλείας για Μειωμένη Κάτω Απόληξη (RBC) / Χαμηλό Βάθος Πυθμένα

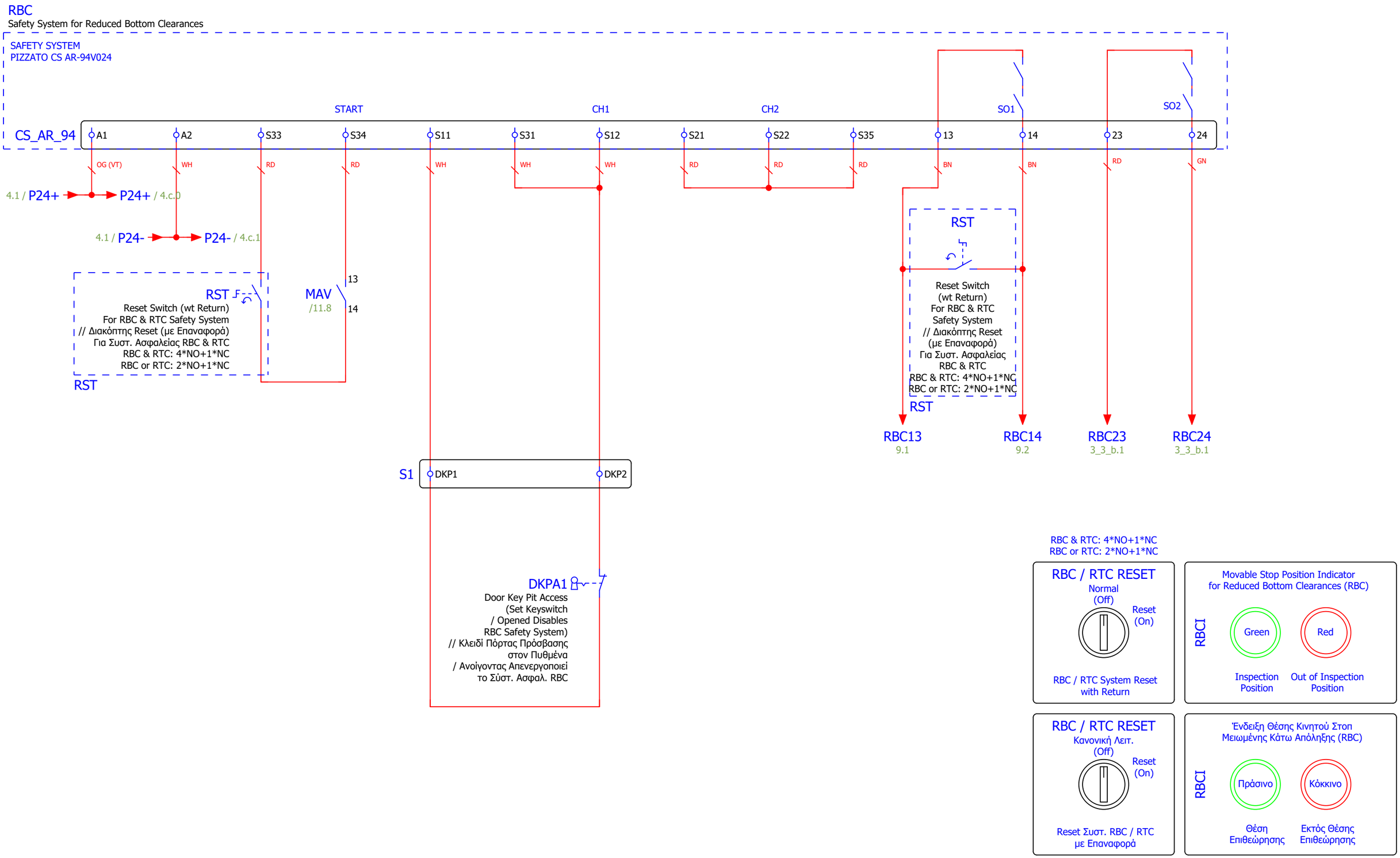

Code: D.ZM.H.DI-SD.81_20	**StamTec - Elevator Control Panels**	**DWG:** Zero Max Hydraulic Panel	= CP
Spec:	Head Office: Ind. Zone of Sindos, OT 43, DA 11, P.C. 57022	EN 81-20 & EN 81-21	+ V1.4
Vers./Rel.: V1.3 R200304_1	Thessaloniki, GREECE, Tel/Fax: +30 2310-459902,795880,795691		Page: 4.b
Board/Mem: Zero Max V2.32	Email: info@stamtec.gr, Website: www.stamtec.gr		Tot. Nr. Pages: 37

RTC
Safety System for Reduced Top Clearances (RTC) / Low Headroom
// Σύστημα Ασφαλείας για Μειωμένη Πάνω Απόληξη (RTC) / Χαμηλό Ύψος Τελευταίου Οροφού

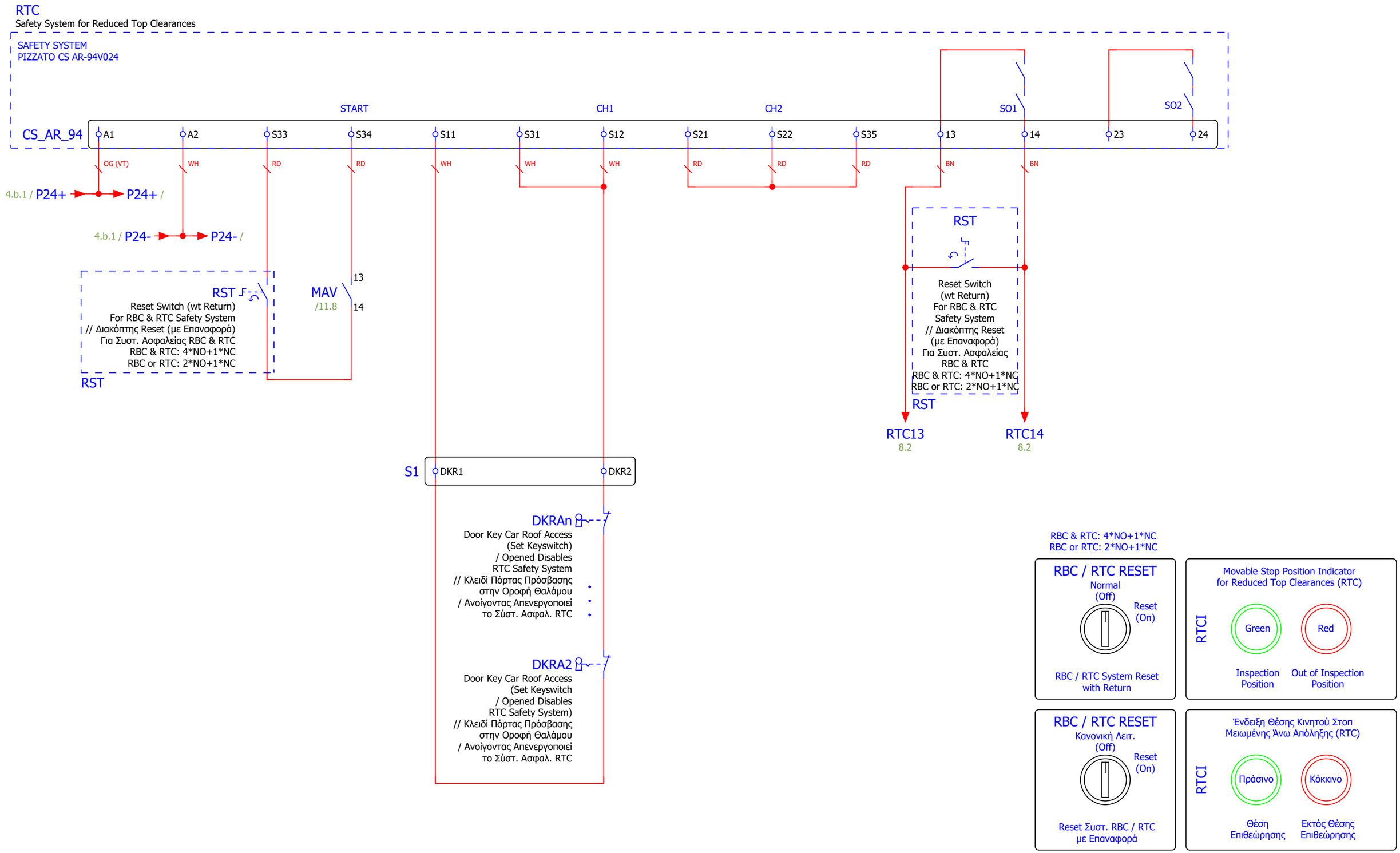

Code: D.ZM.H.DI-SD.81_20	**StamTec - Elevator Control Panels**	StamTec	**DWG:** Zero Max Hydraulic Panel	= CP
Spec:	Head Office: Ind. Zone of Sindos, OT 43, DA 11, P.C. 57022		EN 81-20 & EN 81-21	+ V1.4
Vers./Rel.: V1.3 R200304_1	Thessaloniki, GREECE, Tel/Fax: +30 2310-459902,795880,795691			Page: 4.c
Board/Mem: Zero Max V2.32	Email: info@stamtec.gr, Website: www.stamtec.gr			Tot. Nr. Pages: 37

MACHINE ROOM (MR) - HYDRAULIC POWER UNIT (MRL)
/ ΜΗΧΑΝΟΣΤΑΣΙΟ (MR) - ΥΔΡΑΥΛΙΚΗ ΜΟΝΑΔΑΣ ΙΣΧΥΟΣ (MRL)

SC1

V1.0

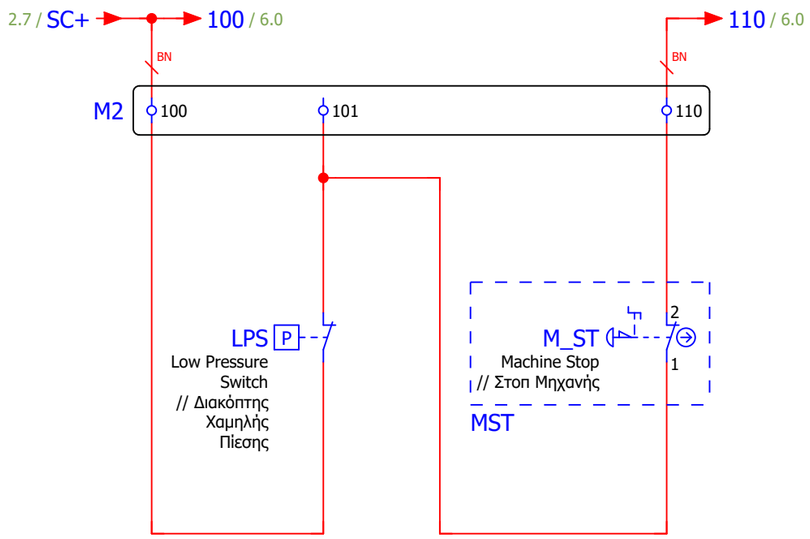

Code: D.ZM.H.DI-SD.81_20	**StamTec - Elevator Control Panels**	StamTec	**DWG:** Zero Max Hydraulic Panel	= CP
Spec:	Head Office: Ind. Zone of Sindos, OT 43, DA 11, P.C. 57022		EN 81-20 & EN 81-21	+ V1.4
Vers./Rel.: V1.3 R200304_1	Thessaloniki, GREECE, Tel/Fax: +30 2310-459902,795880,795691			Page: 5
Board/Mem: Zero Max V2.32	Email: info@stamtec.gr, Website: www.stamtec.gr			Tot. Nr. Pages: 37

BYPASS
BYPASS DEVICE, UP FINAL LIMIT SWITCH & CAR SAFETY GEAR
/ ΣΥΣΚΕΥΗ BYPASS, ΠΑΝΩ ΤΕΡΜΑ ΔΙΑΔΡΟΜΗΣ & ΔΙΑΚΟΠΤΗΣ ΑΡΠΑΓΗΣ ΘΑΛΑΜΟΥ
V1.0

SC2

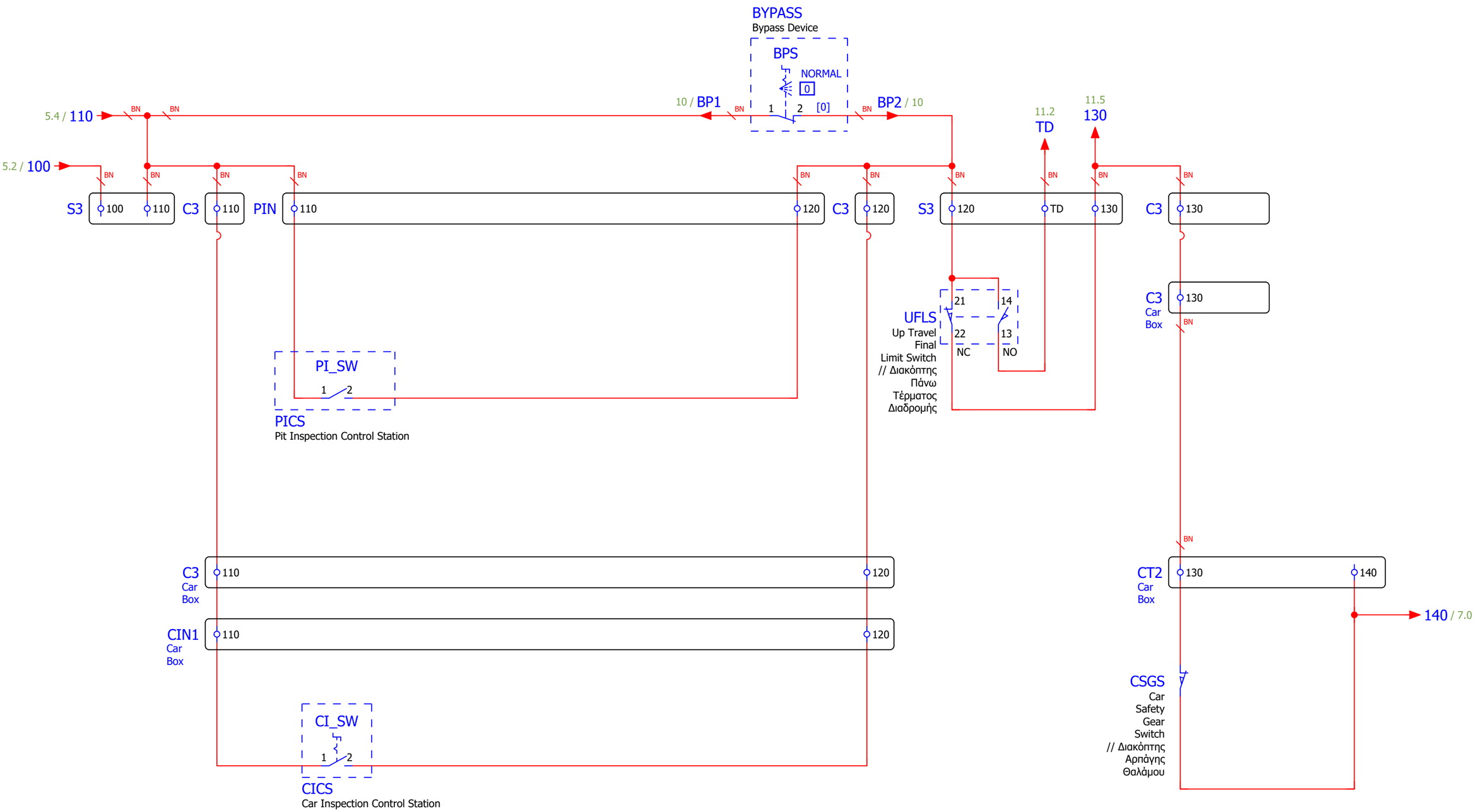

SC3 Car Stop & Car Inspection (RTC)

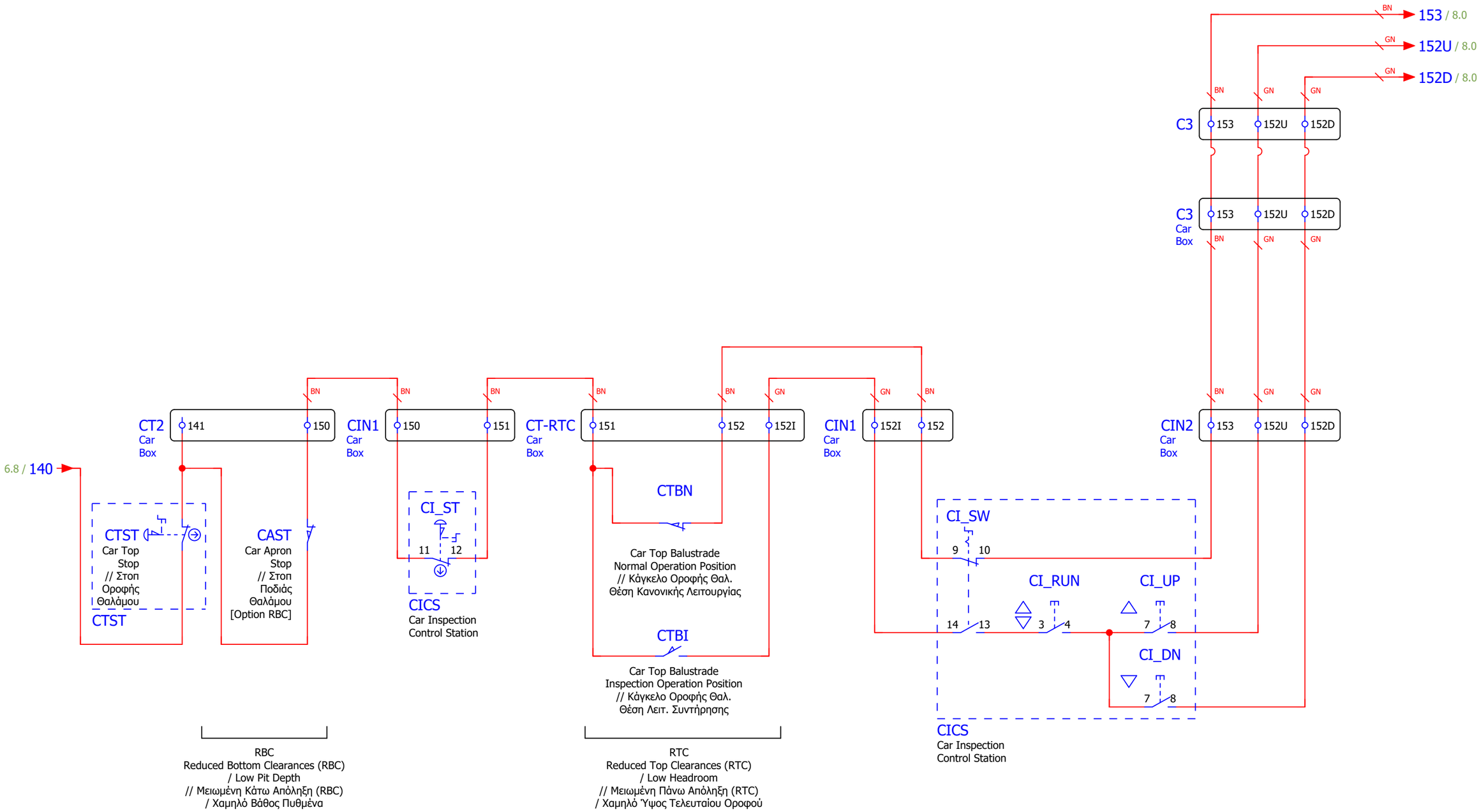

Code: D.ZM.H.DI-SD.81_20	**StamTec - Elevator Control Panels**	StamTec	**DWG:** Zero Max Hydraulic Panel EN 81-20 & EN 81-21	= CP
Spec:	Head Office: Ind. Zone of Sindos, OT 43, DA 11, P.C. 57022			+ V1.4
Vers./Rel.: V1.3 R200304_1	Thessaloniki, GREECE, Tel/Fax: +30 2310-459902,795880,795691			Page: 7
Board/Mem: Zero Max V2.32	Email: info@stamtec.gr, Website: www.stamtec.gr			Tot. Nr. Pages: 37

SC4 Pit Stop & Pit Inspection (RBC)

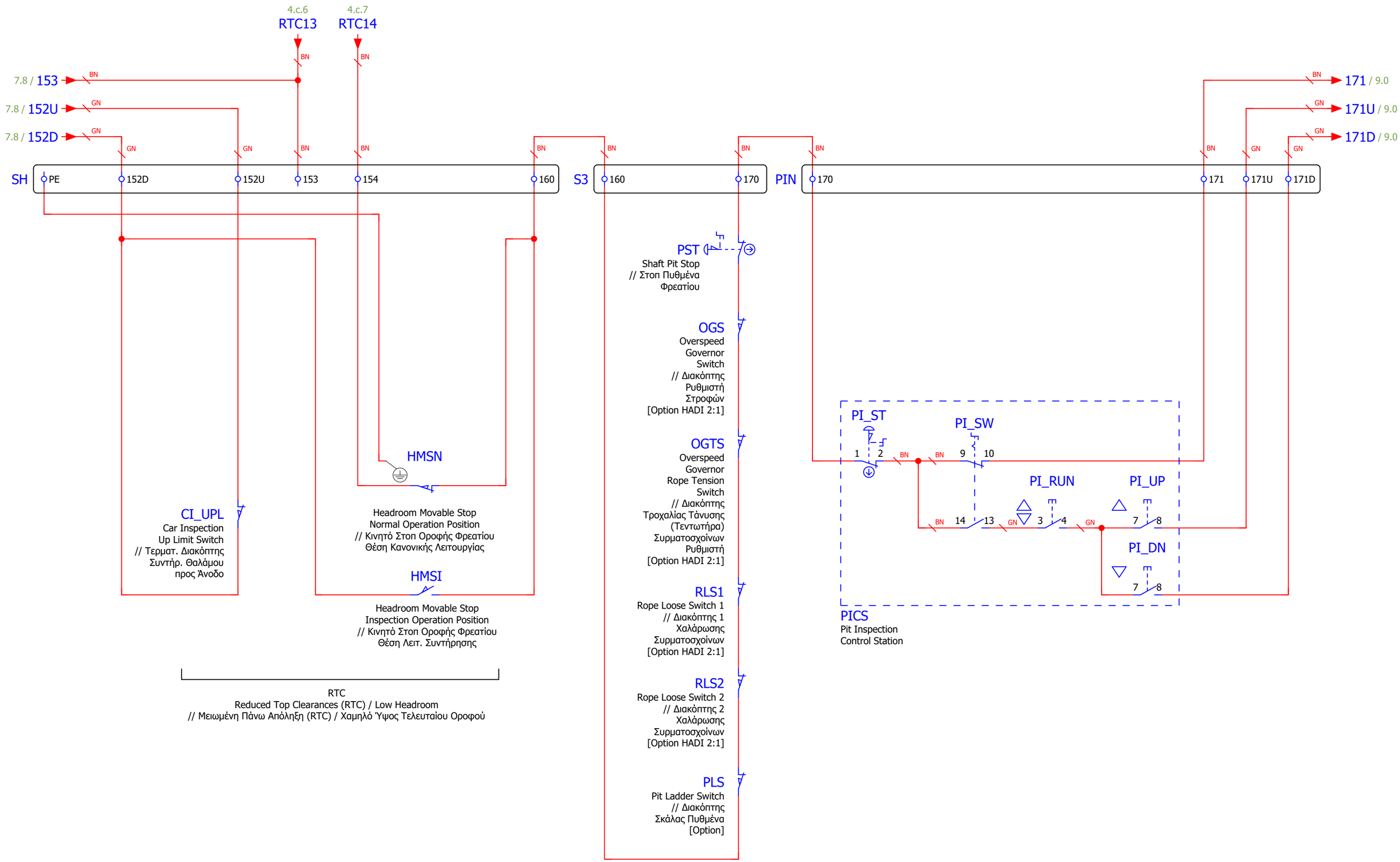

Code: D.ZM.H.DI-SD.81_20	**StamTec - Elevator Control Panels**	StamTec	**DWG:** Zero Max Hydraulic Panel	= CP
Spec:	Head Office: Ind. Zone of Sindos, OT 43, DA 11, P.C. 57022		EN 81-20 & EN 81-21	+ V1.4
Vers./Rel.: V1.3 R200304_1	Thessaloniki, GREECE, Tel/Fax: +30 2310-459902,795880,795691			Page: 8
Board/Mem: Zero Max V2.32	Email: info@stamtec.gr, Website: www.stamtec.gr			Tot. Nr. Pages: 37

SC5 RBC, Landing & Car Doors

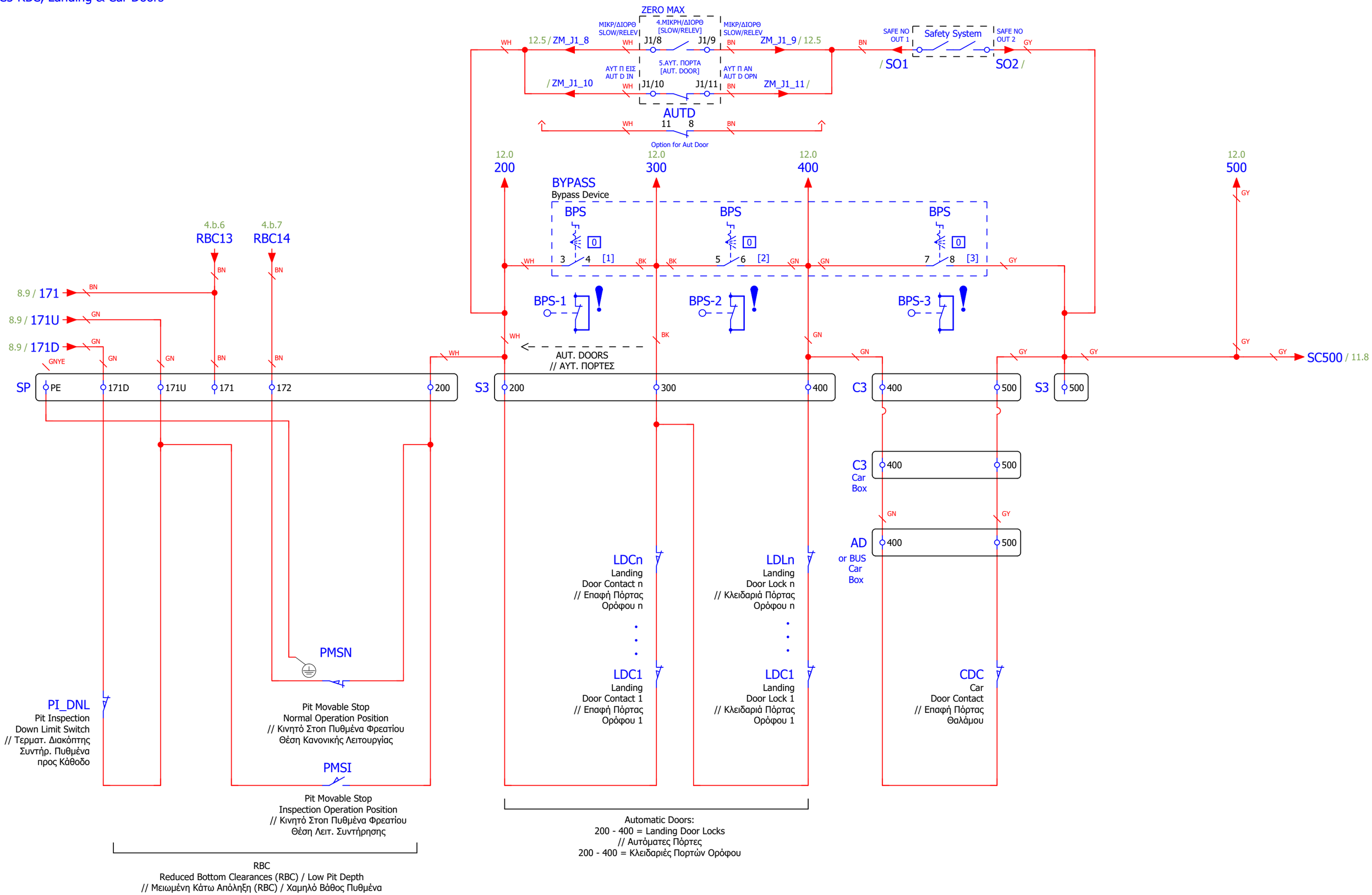

Code: D.ZM.H.DI-SD.81_20	**StamTec - Elevator Control Panels**	**DWG:** Zero Max Hydraulic Panel	= CP
Spec:	Head Office: Ind. Zone of Sindos, OT 43, DA 11, P.C. 57022	EN 81-20 & EN 81-21	+ V1.4
Vers./Rel.: V1.3 R200304_1	Thessaloniki, GREECE, Tel/Fax: +30 2310-459902,795880,795691		Page: 9
Board/Mem: Zero Max V2.32	Email: info@stamtec.gr, Website: www.stamtec.gr		Tot. Nr. Pages: 37

BYPASS DEVICE 0-1-2-3 GG GM092S002
Bypass Device 4 Positions EN 81-20
// Συσκευή Bypass (Παράκαμψης) 4 Θέσεων EN 81-20

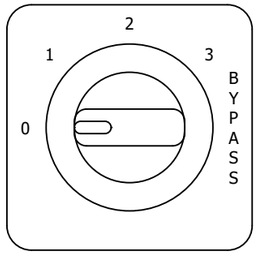

		Switch Position			
Nr	Contact	0	1	2	3
1	1 - 2	X	O	O	O
2	11 - 12	X	O	O	O
3	9 - 10	O	X	X	X
4	3 - 4	O	X	O	O
5	5 - 6	O	O	X	O
6	7 - 8	O	O	O	X

X = Contact Closed
O = Contact Opened

ΣΥΣΚΕΥΗ BYPASS
0 = ΚΑΝΟΝΙΚΗ ΛΕΙΤΟΥΡΓΙΑ (ΧΩΡΙΣ ΠΑΡΑΚΑΜΨΗ ΑΣΦΑΛΙΣΤΙΚΩΝ)
1 = ΠΑΡΑΚΑΜΨΗ ΕΠΑΦΩΝ ΠΟΡΤΩΝ ΟΡΟΦΟΥ
(ΜΟΝΟ ΓΙΑ ΧΕΙΡΟΚΙΝΗΤΕΣ ΠΟΡΤΕΣ ΟΡΟΦΟΥ - ΗΜΙΑΥΤΟΜΑΤΕΣ)
2 = ΠΑΡΑΚΑΜΨΗ ΚΛΕΙΔΑΡΙΩΝ ΠΟΡΤΩΝ ΟΡΟΦΟΥ
3 = ΠΑΡΑΚΑΜΨΗ ΠΟΡΤΑΣ ΘΑΛΑΜΟΥ

[BYPASS DEVICE
0 = NORMAL (NO SAFETY CIRCUIT BYPASS)
1 = LANDING DOOR CONTACTS BYPASS
(MANUAL OPERATED LANDING DOORS ONLY - SEMIAUTOMATIC)
2 = LANDING DOOR LOCKS BYPASS
3 = CAR DOOR BYPASS]

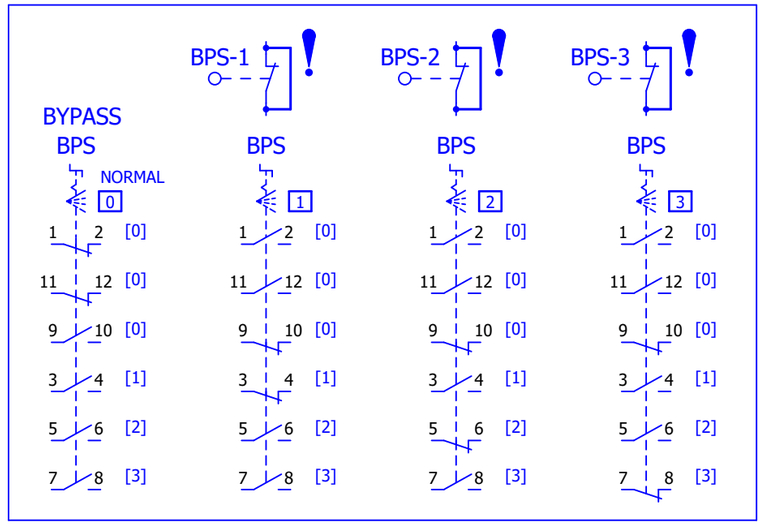

OPTION 1:
MANUAL OPERATED LANDING DOORS (SEMIAUTOMATIC)

BYPASS POSITION 1 (LANDING DOOR CONTACTS BYPASS)
BYPASS POSITION 2 (LANDING DOOR LOCKS BYPASS)
BYPASS POSITION 3 (CAR DOOR BYPASS)

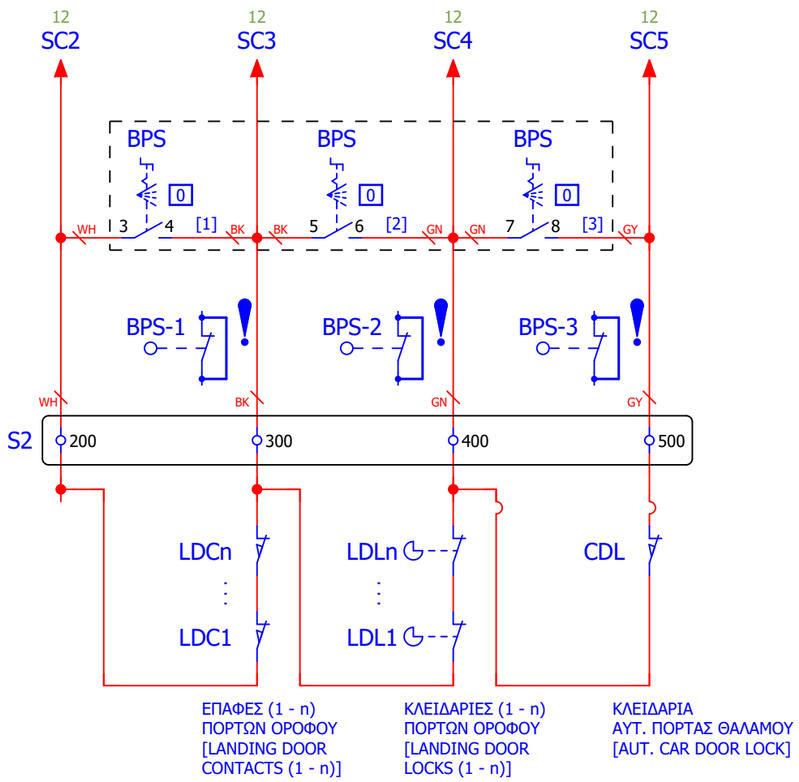

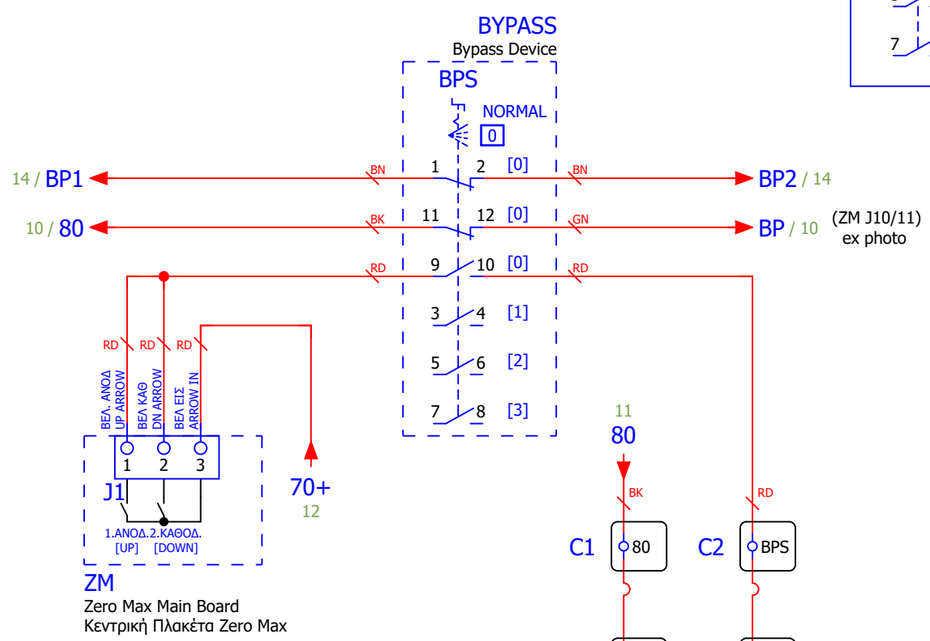

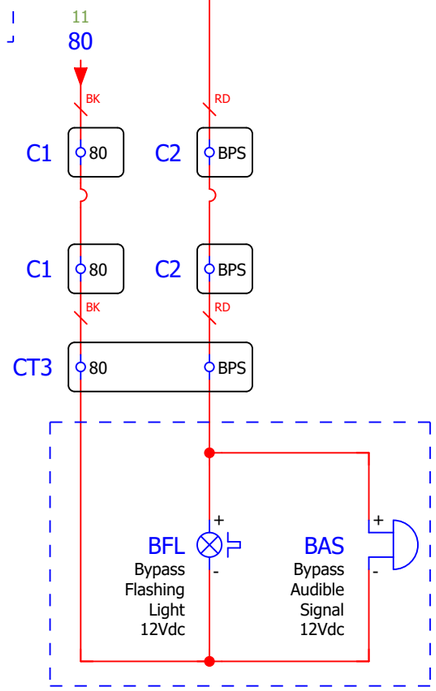

CBWD
Car Movement Under Bypass Warning Device (Flashing Beacon)
Συσκευή Προειδοποίησης Κίνησης Θαλάμου με Παράκαμψη Ασφαλιστικών
(Φαροσειρήνα)

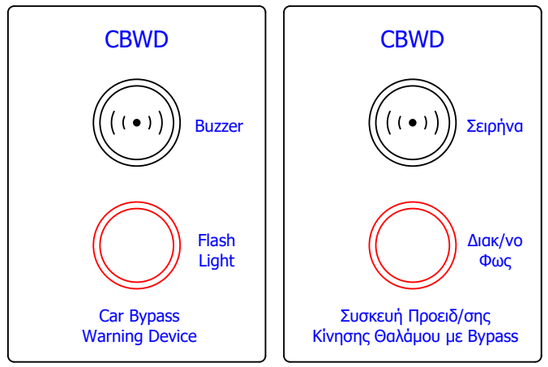

Code: D.ZM.H.DI-SD.81_20	**StamTec - Elevator Control Panels**	**DWG:** Zero Max Hydraulic Panel	= CP
Spec:	Head Office: Ind. Zone of Sindos, OT 43, DA 11, P.C. 57022	EN 81-20 & EN 81-21	+ V1.4
Vers./Rel.: V1.3 R200304_1	Thessaloniki, GREECE, Tel/Fax: +30 2310-459902,795880,795691		Page: 10
Board/Mem: Zero Max V2.32	Email: info@stamtec.gr, Website: www.stamtec.gr		Tot. Nr. Pages: 37

Drive Circuit
// Κύκλωμα Οδήγησης

Drive Circuit
// Κύκλωμα Οδήγησης

Option 1 // Επιλογή 1:
WITH BLAIN VALVES (KLEEMANN, DOPPLER, EXAN, BIOFIAL),
START New+A3 (V34)

Option 2 // Επιλογή 2:
GMV, IGV, MORIS, TUFLER, WITTUR, OMAR, START,
BUCHER (Direct & Star-Delta)

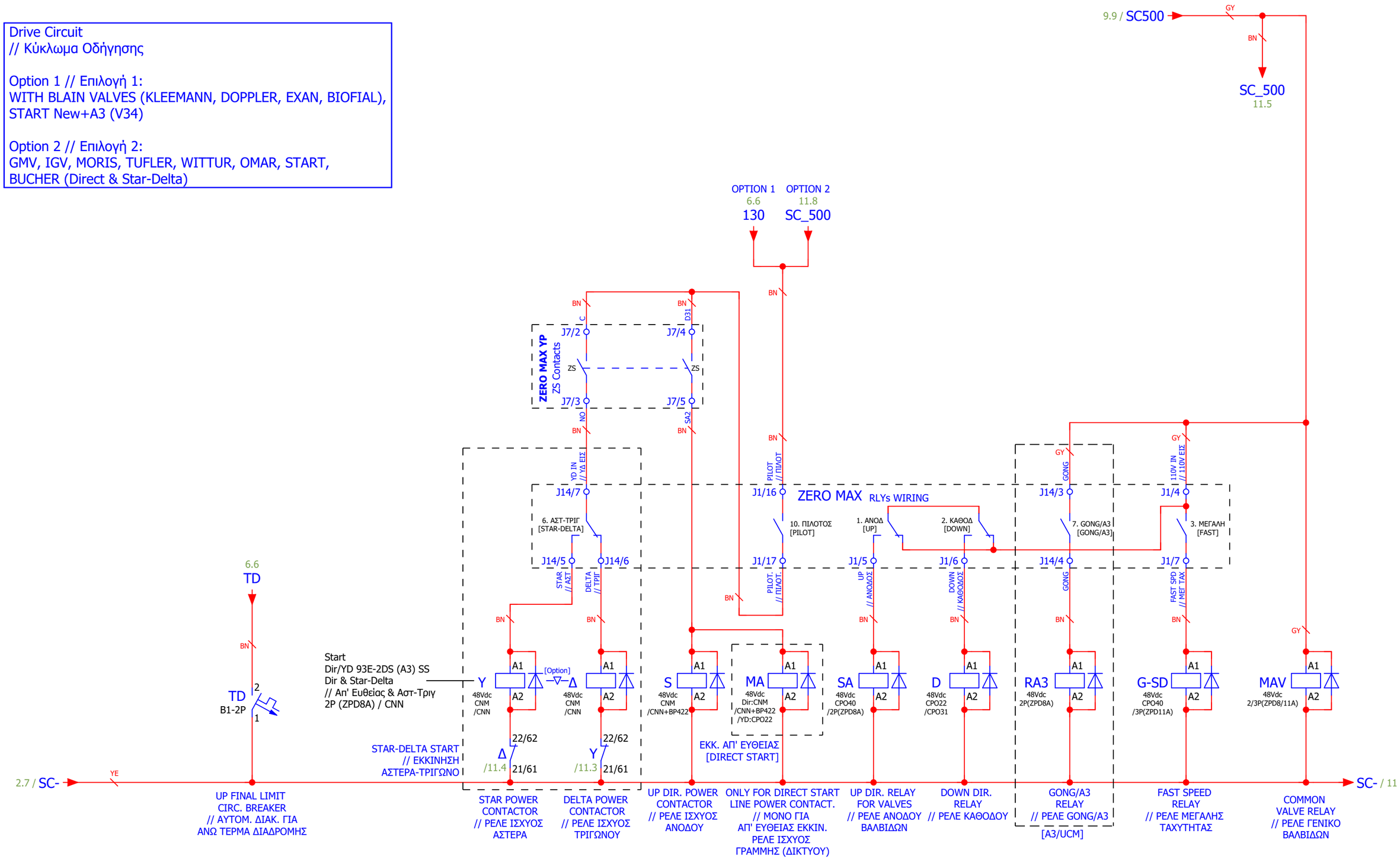

Code: D.ZM.H.DI-SD.81_20	**StamTec - Elevator Control Panels**	**DWG:** Zero Max Hydraulic Panel	= CP
Spec:	Head Office: Ind. Zone of Sindos, OT 43, DA 11, P.C. 57022	EN 81-20 & EN 81-21	+ V1.4
Vers./Rel.: V1.3 R200304_1	Thessaloniki, GREECE, Tel/Fax: +30 2310-459902,795880,795691	StamTec	Page: 11
Board/Mem: Zero Max V2.32	Email: info@stamtec.gr, Website: www.stamtec.gr		Tot. Nr. Pages: 37

Drive Circuit
// Κύκλωμα Οδήγησης

File: ... Start Dir/YD 93E-2DS (A3) SS (V2.0)

Power Unit with Valves Start Dir/YD 93E-2DS (A3) SS
// Μονάδα Ισχύος με Βαλβίδες Start Dir/YD 93E-2DS (A3) SS (V2.0)

ΡΥΘΜΙΣΕΙΣ ZERO MAX (V2.19 EN 81-20):
A3 ΕΝΕΡΓΟ = ΝΑΙ
A3 DELAY OFF = 1 s
ΚΑΘΥΣΤ ΚΑΘΟΔΟΥ = 0,5 s
ΚΑΘΥΣΤ ΜΑΓΝΗΤΗ = 0,5~0,7 s (Bus~AutD)
ΚΑΘΥΣΤ ΠΤΩΣΗΣ ΜΑΓΝΗΤΗ = 1 s
ΧΡΟΝΟΣ ΑΣΤΕΡΑ = 1,5 s (Dir & YD)
BUCHER = ΟΧΙ

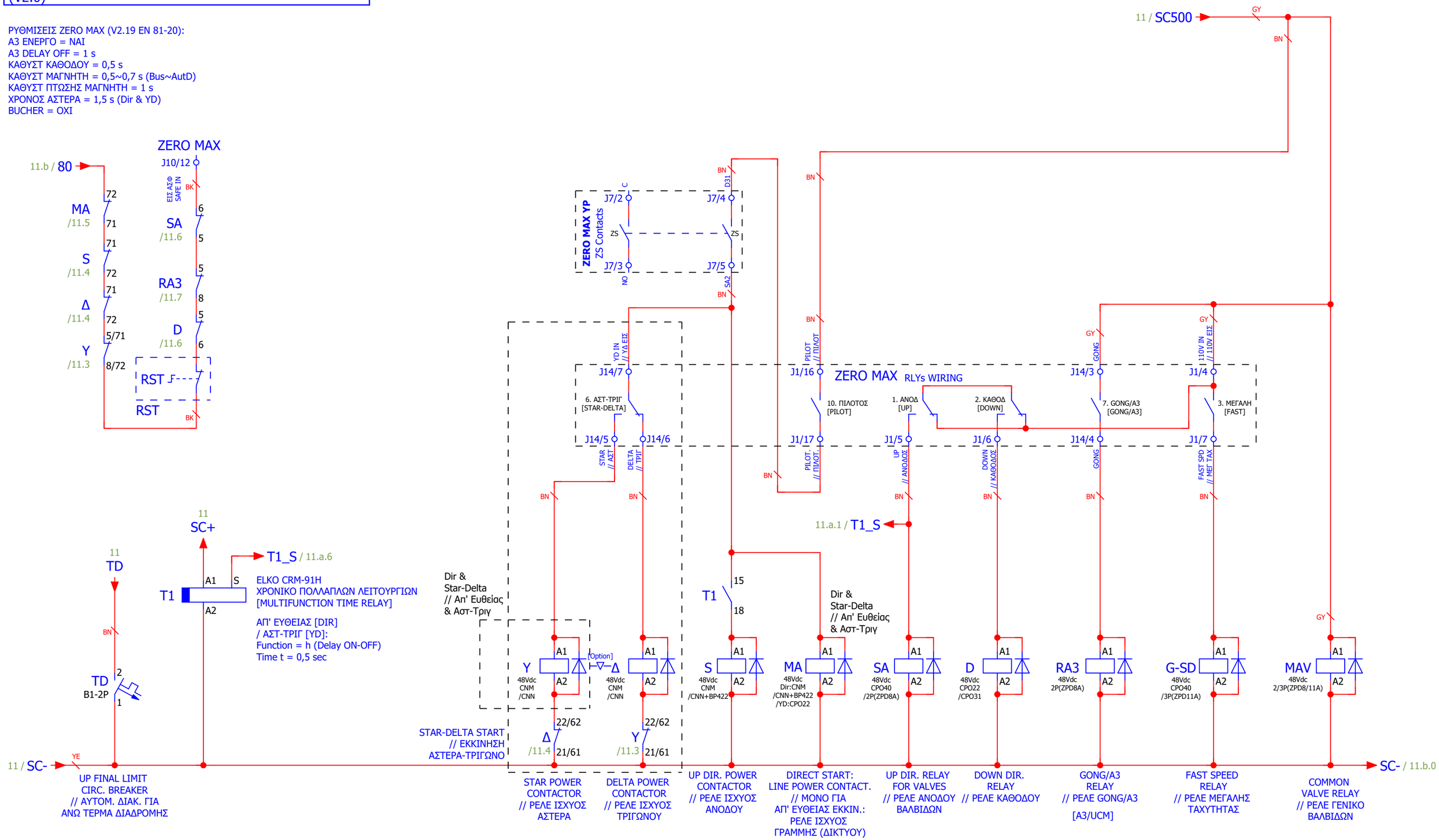

Code: D.ZM.H.DI-SD.81_20	**StamTec - Elevator Control Panels**	**DWG:** Zero Max Hydraulic Panel	= CP
Spec:	Head Office: Ind. Zone of Sindos, OT 43, DA 11, P.C. 57022	EN 81-20 & EN 81-21	+ V1.4
Vers./Rel.: V1.3 R200304_1	Thessaloniki, GREECE, Tel/Fax: +30 2310-459902,795880,795691		Page: 11.a
Board/Mem: Zero Max V2.32	Email: info@stamtec.gr, Website: www.stamtec.gr		Tot. Nr. Pages: 37

Drive Circuit
// Κύκλωμα Οδήγησης

Power Unit with Valves Gmv Dir/YD 3010 2CH A3 SS (V1.0)
// Μονάδα Ισχύος με Βαλβίδες Gmv Dir/YD 3010 2CH A3 SS (V1.0)

200714

Zero Max 2.36
Προχωρ Ρυθμ > Καθυστ Πτώσης Αν-Καθ= 0,0 (s)
Προχωρ Ρυθμ > Καθυστ Πτώσης Μαγν = 0,8 (s) // 0,8~1,0
Ρυθμ Υδραυλ > Χρόνος Αστέρα = 1,5 (s) // <=1,5
Ρυθμ Υδραυλ > Χρόνος Αντλίας = 0,3 (s) // 0,3~0,5
Ρυθμ UCM A3 > A3 Ενεργό = Ναι
Ρυθμ UCM A3 > A3 Delay On Time = 0,1 (s)
Ρυθμ UCM A3 > A3 Delay Off Time = 0,1 (s)
Ρυθμ UCM A3 > Καθυστ Καθόδου = 0,1 (s)
Ρυθμ UCM A3 > Παρακολούθηση A3 = ACT

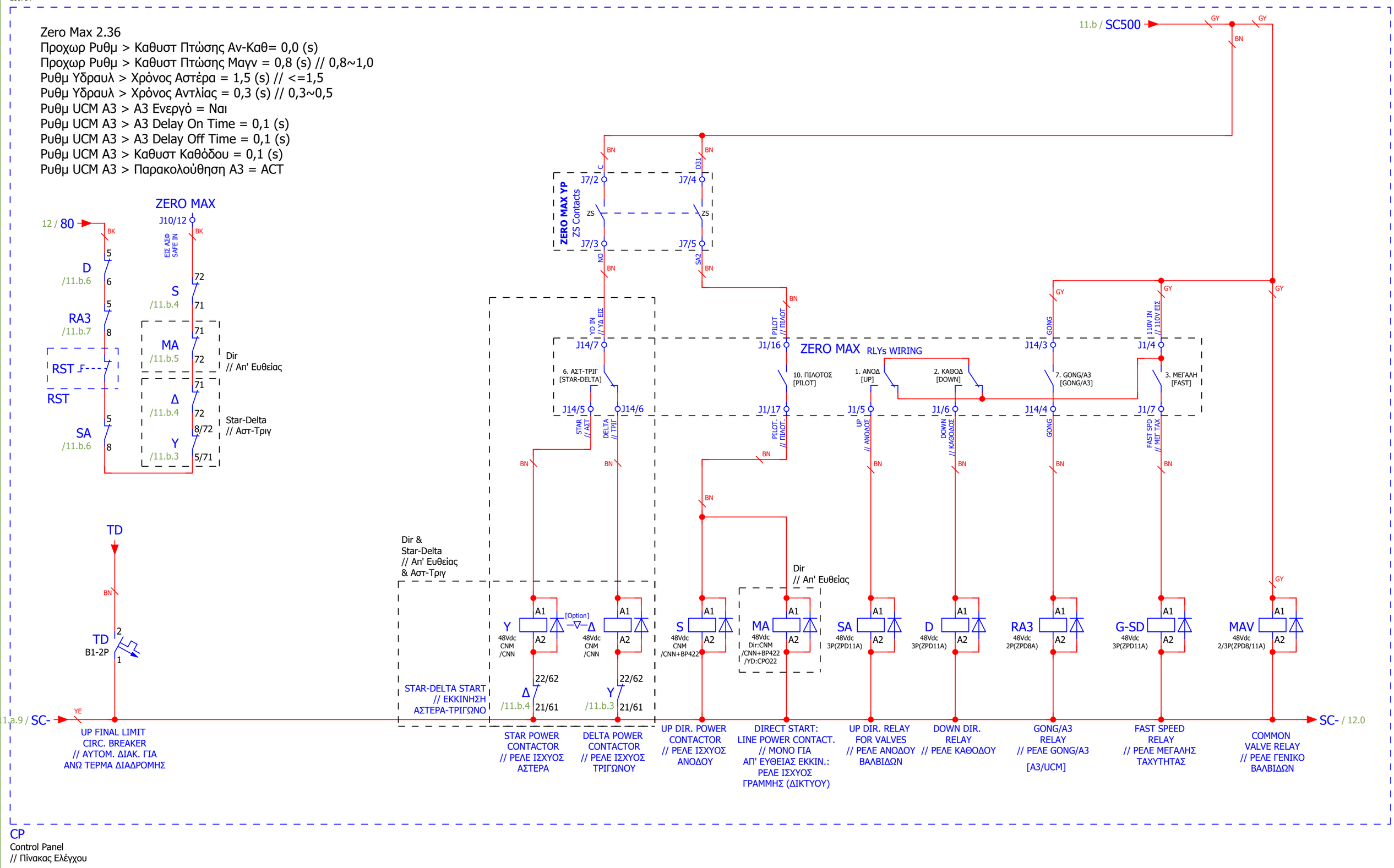

Code: D.ZM.H.DI-SD.81_20	**StamTec - Elevator Control Panels**	**DWG:** Zero Max Hydraulic Panel	= CP
Spec:	Head Office: Ind. Zone of Sindos, OT 43, DA 11, P.C. 57022	EN 81-20 & EN 81-21	+ V1.4
Vers./Rel.: V1.3 R200304_1	Thessaloniki, GREECE, Tel/Fax: +30 2310-459902,795880,795691		Page: 11.b
Board/Mem: Zero Max V2.32	Email: info@stamtec.gr, Website: www.stamtec.gr		Tot. Nr. Pages: 37

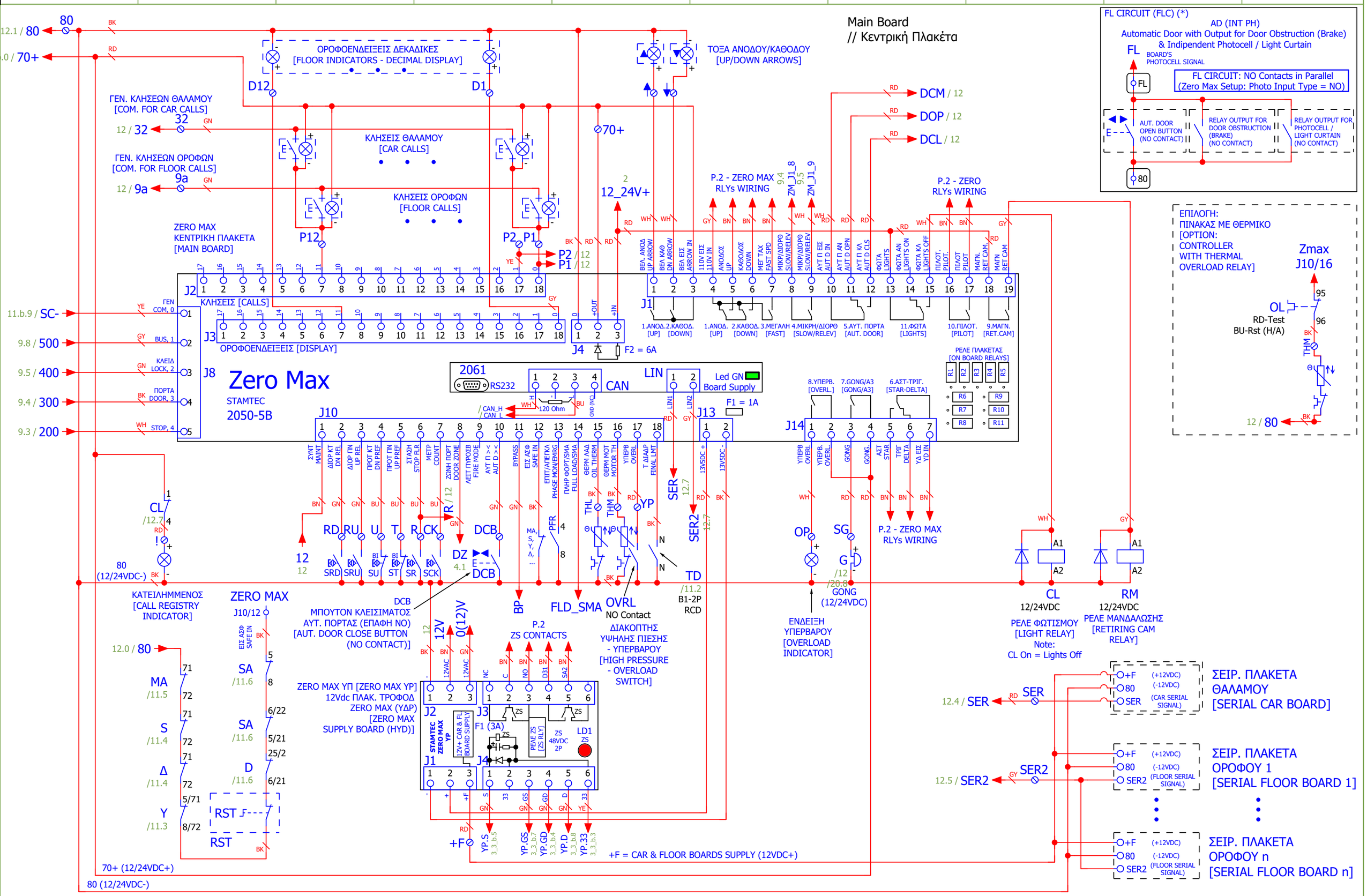

11.b

12.b

Code: D.ZM.H.DI-SD.81_20	**StamTec - Elevator Control Panels** Head Office: Ind. Zone of Sindos, OT 43, DA 11, P.C. 57022 Thessaloniki, GREECE, Tel/Fax: +30 2310-459902,795880,795691 Email: info@stamtec.gr, Website: www.stamtec.gr	StamTec	**DWG:** Zero Max Hydraulic Panel EN 81-20 & EN 81-21
Spec:			= CP
Vers./Rel.: V1.3 R200304_1			+ V1.4
Board/Mem: Zero Max V2.32			Page: 12
			Tot. Nr. Pages: 37

Fire Mode & Alarm (FM & FMA)
// Λειτουργία Πυροσβέστη & Συναγερμός

V1.0 R180706
D.ZM.FM V1.0 R180706 [Fire Mode & Alarm]

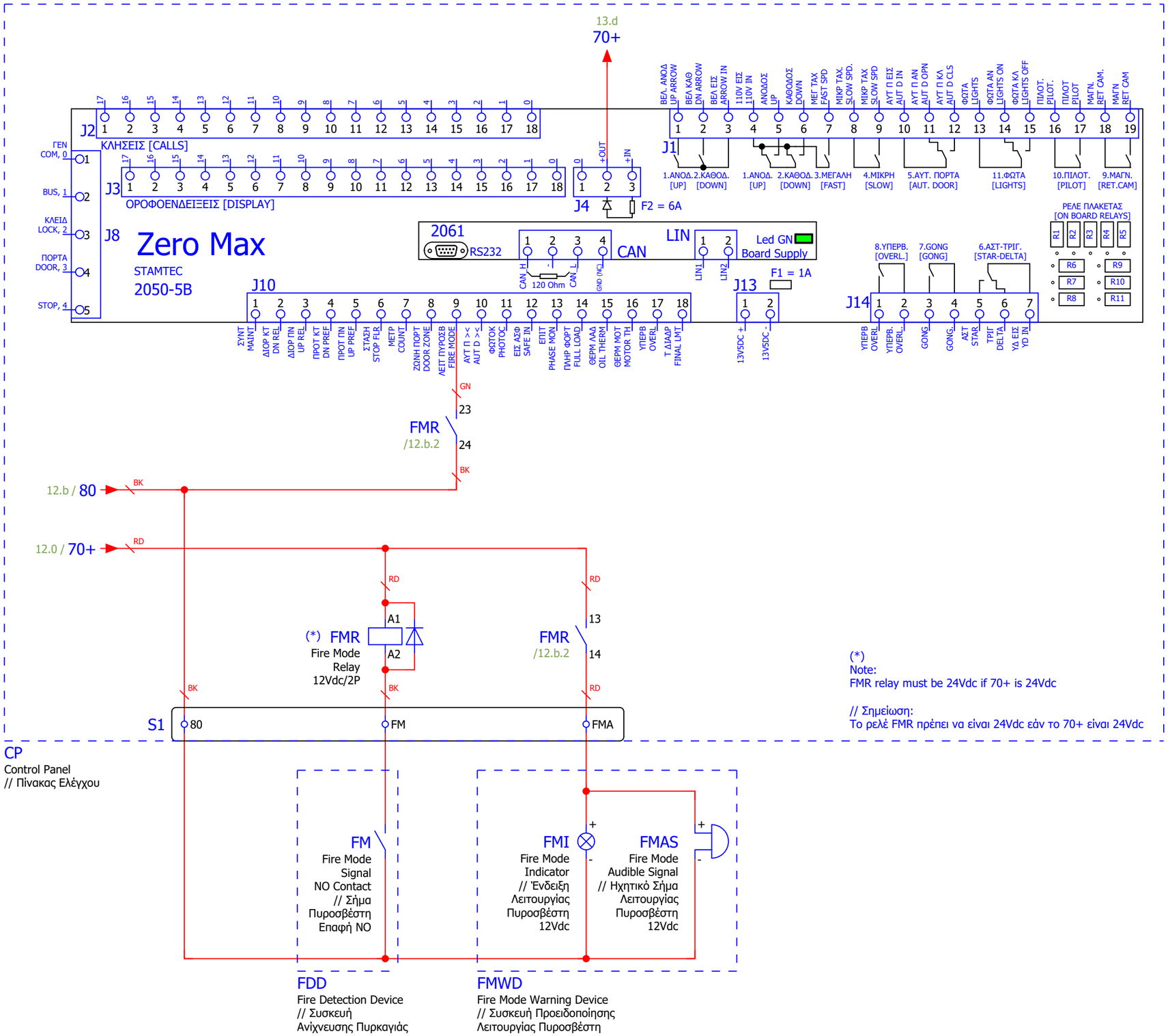

(*)
Note:
FMR relay must be 24Vdc if 70+ is 24Vdc

// Σημείωση:
Το ρελέ FMR πρέπει να είναι 24Vdc εάν το 70+ είναι 24Vdc

FM (Fire Mode)
[FIRE MODE SIGNAL (NO CONTACT)
Operation:
When the signal become and remain active:
- The car stops moving
- All current calls get cancelled
- No more calls accepted
- Car moves to programmed floor "FIREMAN FLOOR"
- Automatic door opens and remain opened

Main Board Programming (Zero Max V>=1.55, Input J10/9):
SETUP > ADVANCED SETUP > FIREMAN FLOOR = x
Note:
0 = Lower Stop (Default Floor)]

FM (Λειτουργία Πυροσβέστη)
[ΣΗΜΑ ΛΕΙΤΟΥΡΓΙΑΣ ΠΥΡΟΣΒΕΣΤΗ (ΕΠΑΦΗ ΝΟ)
Λειτουργία:
Όταν το σήμα γίνει και παραμείνει ενεργό:
- Ο θάλαμος σταματάει να κινείται
- Όλες οι τρέχουσες κλήσεις ακυρώνονται
- Δεν γίνονται δεκτές άλλες κλήσεις
- Ο θάλαμος κινείται προς τον προγραμματισμένο όροφο "ΟΡΟΦΟΣ ΠΥΡΟΣΒΕΣΤΗ"
- Η αυτόματη πόρτα ανοίγει και παραμένει ανοικτή

Προγραμματισμός Κεντρικής Πλακέτας (Zero Max V>=1.55, Είσοδος J10/9):
ΡΥΘΜΙΣΕΙΣ > ΠΡΟΧΩΡΗΜΕΝΕΣ ΡΥΘΜΙΣΕΙΣ > ΟΡΟΦΟΣ ΠΥΡΟΣΒΕΣΤΗ = x
Σημείωση:
0 = Χαμηλότερος Όροφος (προεπιλεγμένη ρύθμιση)]

Code: D.ZM.H.DI-SD.81_20	**StamTec - Elevator Control Panels**	**DWG:** Zero Max Hydraulic Panel EN 81-20 & EN 81-21	= CP
Spec:	Head Office: Ind. Zone of Sindos, OT 43, DA 11, P.C. 57022		+ V1.4
Vers./Rel.: V1.3 R200304_1	Thessaloniki, GREECE, Tel/Fax: +30 2310-459902,795880,795691		Page: 12.b
Board/Mem: Zero Max V2.32	Email: info@stamtec.gr, Website: www.stamtec.gr		Tot. Nr. Pages: 37

Lights 230Vac (Shaft Lights with Latch Relay)
// Φώτα 230Vac (Φώτα Φρεατίου με Καστάνια)
200511

Alarm Bell & Emergency Light (12Vdc)
// Κουδούνι Κινδύνου & Φως Ασφαλείας (12Vdc)

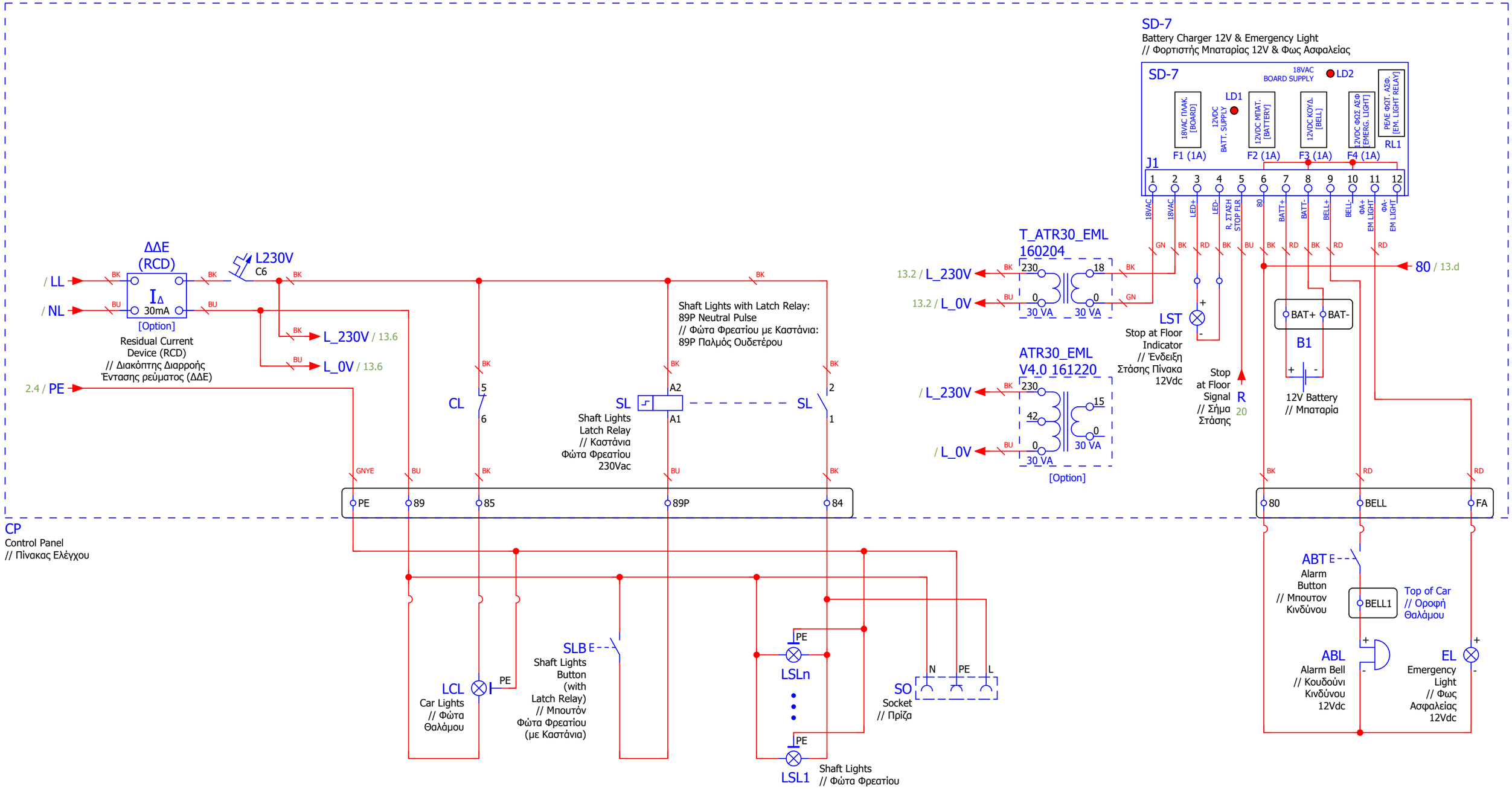

12.b

13.d

Code: D.ZM.H.DI-SD.81_20	**StamTec - Elevator Control Panels** Head Office: Ind. Zone of Sindos, OT 43, DA 11, P.C. 57022 Thessaloniki, GREECE, Tel/Fax: +30 2310-459902,795880,795691 Email: info@stamtec.gr, Website: www.stamtec.gr	StamTec	**DWG:** Zero Max Hydraulic Panel EN 81-20 & EN 81-21
Spec:			
Vers./Rel.: V1.3 R200304_1			
Board/Mem: Zero Max V2.32			

= CP
+ V1.4
Page: 13
Tot. Nr. Pages: 37

Automatic Car Door 230Vac
with Dry Contact Signals
// Αυτόματη Πόρτα Θαλάμου 230Vac
με Σήματα με Ξερή Επαφή

190505

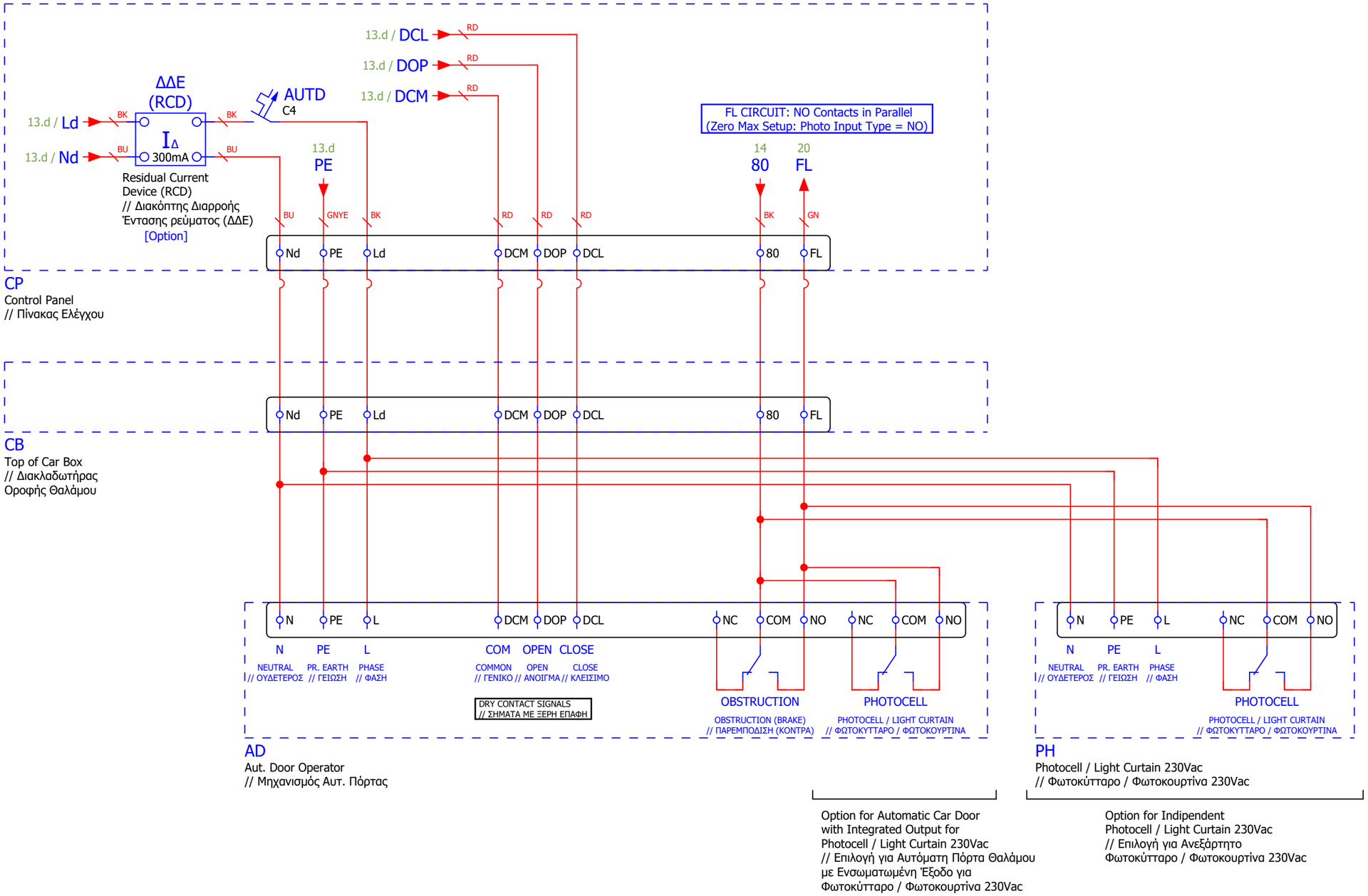

Option for Automatic Car Door
with Integrated Output for
Photocell / Light Curtain 230Vac
// Επιλογή για Αυτόματη Πόρτα Θαλάμου
με Ενσωματωμένη Έξοδο για
Φωτοκύτταρο / Φωτοκουρτίνα 230Vac

Option for Indipendent
Photocell / Light Curtain 230Vac
// Επιλογή για Ανεξάρτητο
Φωτοκύτταρο / Φωτοκουρτίνα 230Vac

StamTec - Elevator Control Panels
Head Office: Ind. Zone of Sindos, OT 43, DA 11, P.C. 57022
Thessaloniki, GREECE, Tel/Fax: +30 2310-459902,795880,795691
Email: info@stamtec.gr, Website: www.stamtec.gr

PICS
PIT INSPECTION CONTROL STATION
/ ΣΤΑΘΜΟΣ ΕΛΕΓΧΟΥ ΕΠΙΘΕΩΡΗΣΗΣ ΠΥΘΜΕΝΑ
V1.0

PICS : Pit Inspection Control Station // Σταθμός Ελέγχου Επιθεώρησης Πυθμένα
PI_ST : Pit Inspection Station Stop // Στοπ Σταθμού Επιθεώρησης Πυθμένα
PI_SW : Pit Inspection Station Operation Switch // Διακόπτης Λειτουργίας Σταθμού Επιθεώρησης Πυθμένα
PI_RUN : Pit Inspection Station Run Button // Κουμπί Λειτουργία Σταθμού Επιθεώρησης Πυθμένα
PI_UP : Pit Inspection Station Up Button // Κουμπί Άνοδος Σταθμού Επιθεώρησης Πυθμένα
PI_DN : Pit Inspection Station Down Button // Κουμπί Κάθοδος Σταθμού Επιθεώρησης Πυθμένα
.

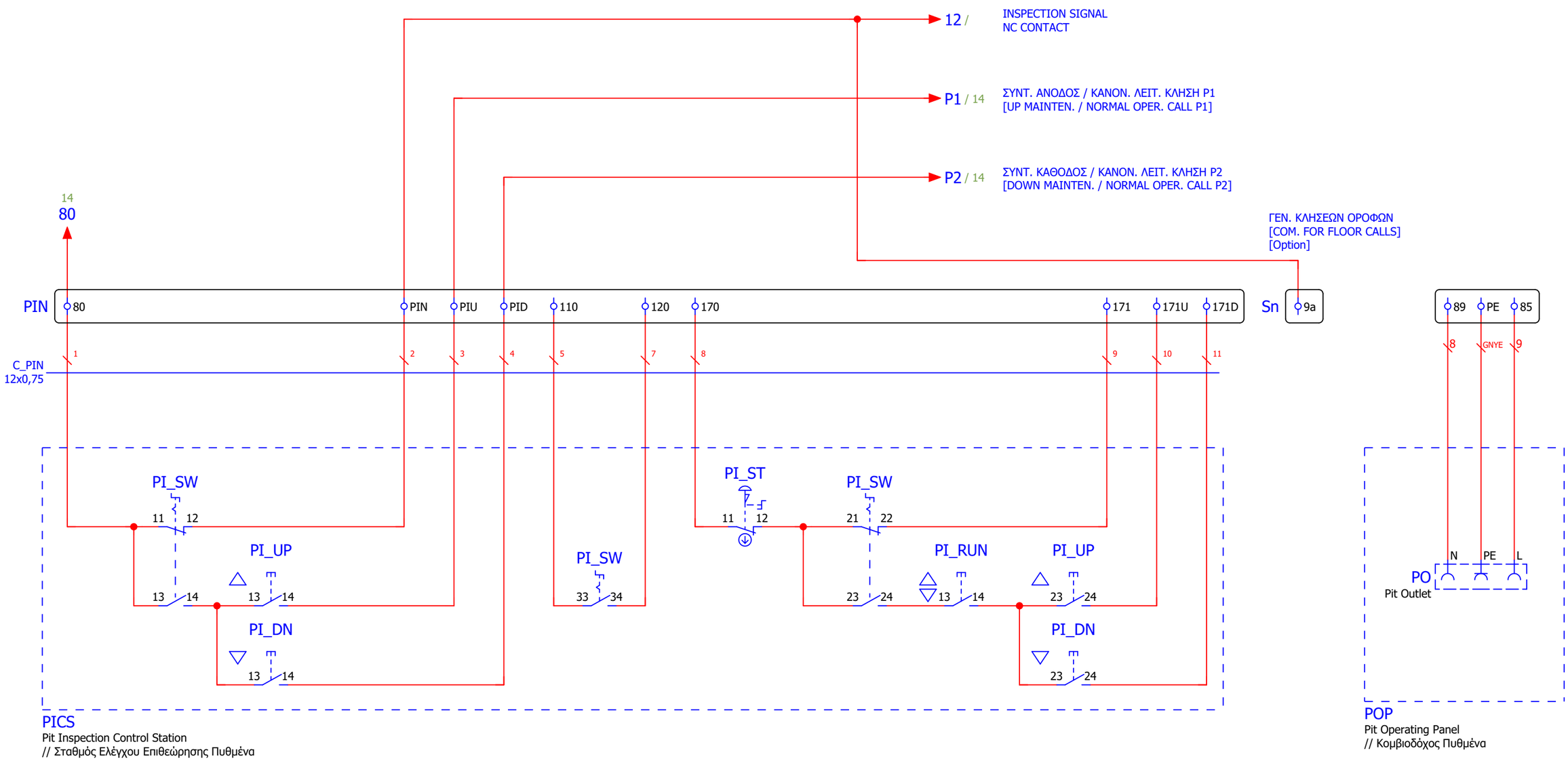

Code: D.ZM.H.DI-SD.81_20	**StamTec - Elevator Control Panels**	StamTec	**DWG:** Zero Max Hydraulic Panel EN 81-20 & EN 81-21	= CP
Spec:	Head Office: Ind. Zone of Sindos, OT 43, DA 11, P.C. 57022			+ V1.4
Vers./Rel.: V1.3 R200304_1	Thessaloniki, GREECE, Tel/Fax: +30 2310-459902,795880,795691			Page: 14
Board/Mem: Zero Max V2.32	Email: info@stamtec.gr, Website: www.stamtec.gr			Tot. Nr. Pages: 37

PICS (EN 81-20)
PIT INSPECTION CONTROL STATION - WIRING
/ ΣΤΑΘΜΟΣ ΕΛΕΓΧΟΥ ΕΠΙΘΕΩΡΗΣΗΣ ΠΥΘΜΕΝΑ - ΣΥΝΔΕΣΜΟΛΟΓΙΑ
V1.4 181115

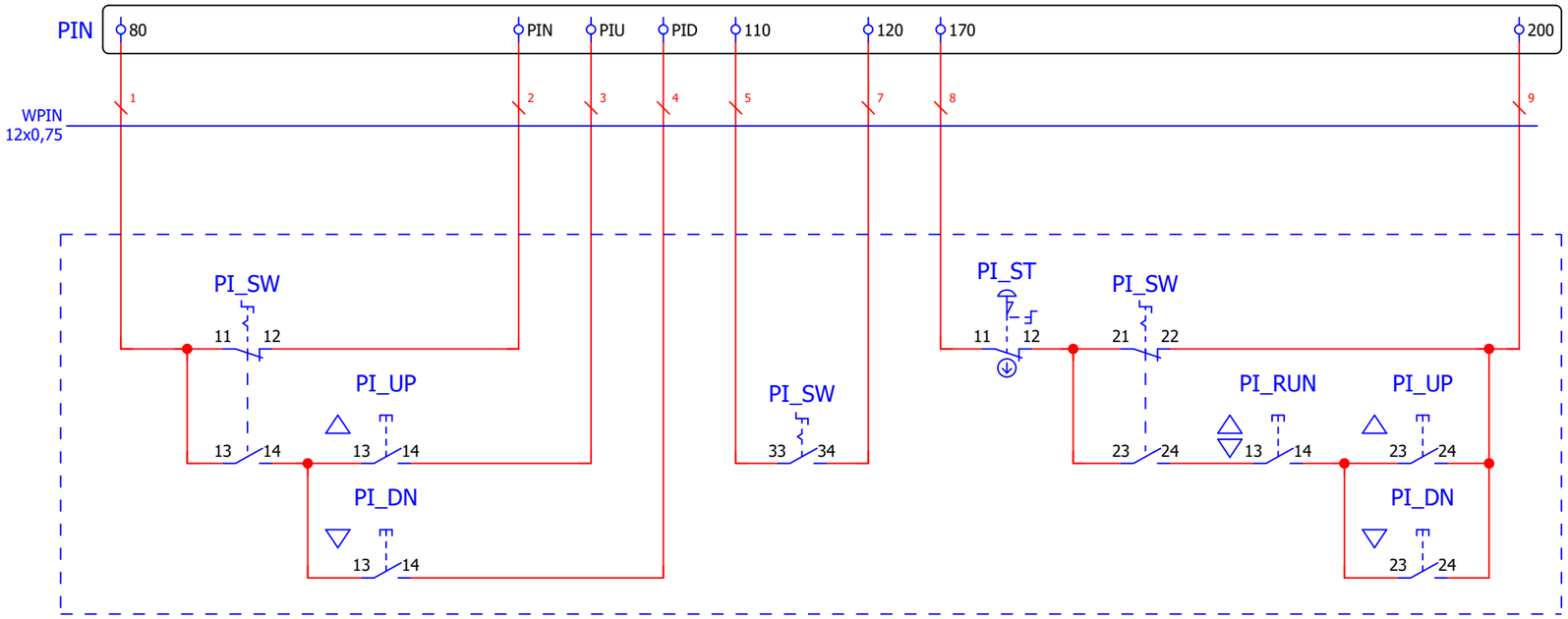

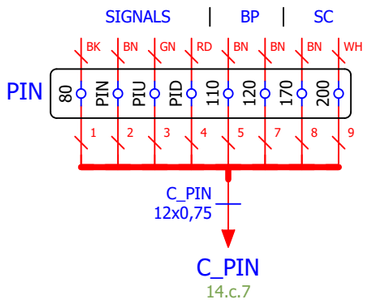

PICS : Pit Inspection Control Station // Σταθμός Ελέγχου Επιθεώρησης Πυθμένα
PI_ST : Pit Inspection Station Stop // Στοπ Σταθμού Επιθεώρησης Πυθμένα
PI_SW : Pit Inspection Station Operation Switch // Διακόπτης Λειτουργίας Σταθμού Επιθεώρησης Πυθμένα
PI_RUN : Pit Inspection Station Run Button // Κουμπί Λειτουργία Σταθμού Επιθεώρησης Πυθμένα
PI_UP : Pit Inspection Station Up Button // Κουμπί Άνοδος Σταθμού Επιθεώρησης Πυθμένα
PI_DN : Pit Inspection Station Down Button // Κουμπί Κάθοδος Σταθμού Επιθεώρησης Πυθμένα
.

Code: D.ZM.H.DI-SD.81_20	**StamTec - Elevator Control Panels**	**DWG:** Zero Max Hydraulic Panel	= CP
Spec:	Head Office: Ind. Zone of Sindos, OT 43, DA 11, P.C. 57022	EN 81-20 & EN 81-21	+ V1.4
Vers./Rel.: V1.3 R200304_1	Thessaloniki, GREECE, Tel/Fax: +30 2310-459902,795880,795691		Page: 14.b
Board/Mem: Zero Max V2.32	Email: info@stamtec.gr, Website: www.stamtec.gr		Tot. Nr. Pages: 37

PICS [EN 81-20 & RBC (EN 81-21)]
PIT INSPECTION CONTROL STATION - WIRING
/ ΣΤΑΘΜΟΣ ΕΛΕΓΧΟΥ ΕΠΙΘΕΩΡΗΣΗΣ ΠΥΘΜΕΝΑ - ΣΥΝΔΕΣΜΟΛΟΓΙΑ
V1.0

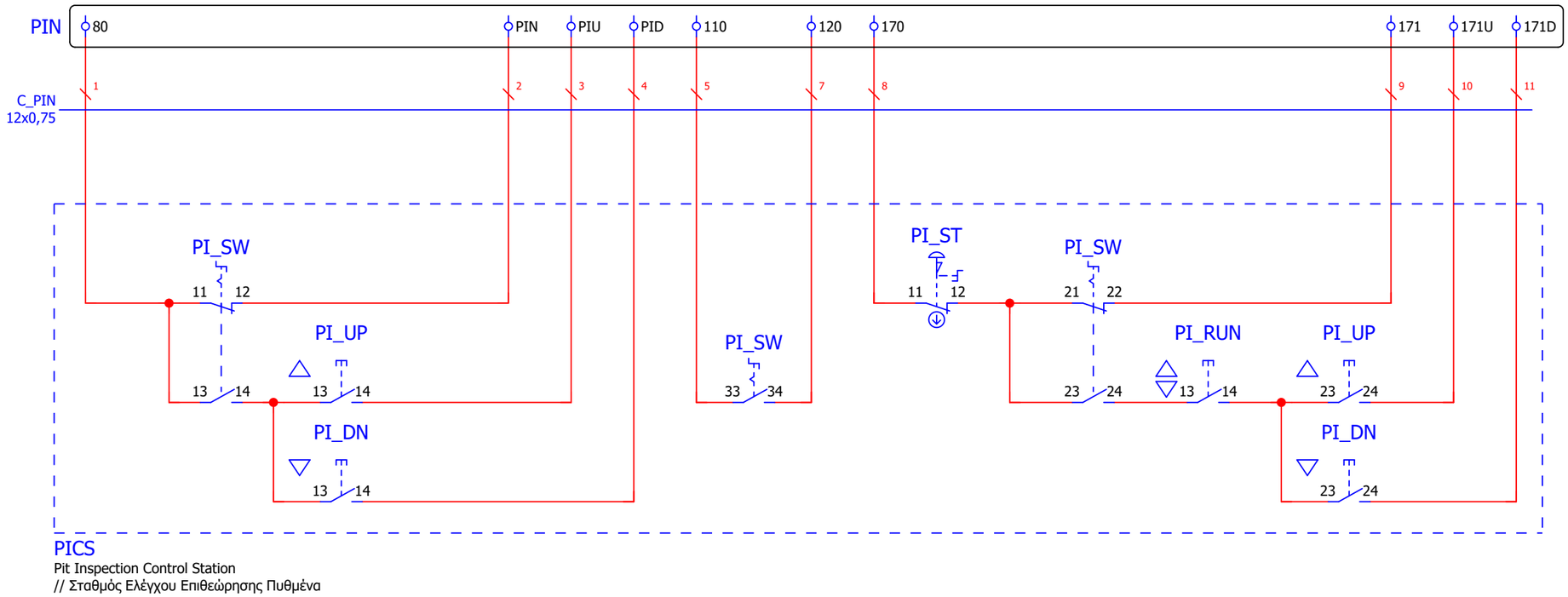

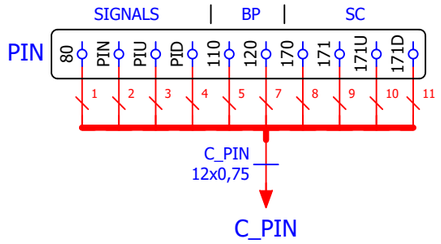

PICS : Pit Inspection Control Station // Σταθμός Ελέγχου Επιθεώρησης Πυθμένα
PI_ST : Pit Inspection Station Stop // Στοπ Σταθμού Επιθεώρησης Πυθμένα
PI_SW : Pit Inspection Station Operation Switch // Διακόπτης Λειτουργίας Σταθμού Επιθεώρησης Πυθμένα
PI_RUN : Pit Inspection Station Run Button // Κουμπί Λειτουργία Σταθμού Επιθεώρησης Πυθμένα
PI_UP : Pit Inspection Station Up Button // Κουμπί Άνοδος Σταθμού Επιθεώρησης Πυθμένα
PI_DN : Pit Inspection Station Down Button // Κουμπί Κάθοδος Σταθμού Επιθεώρησης Πυθμένα

StamTec - Elevator Control Panels
Head Office: Ind. Zone of Sindos, OT 43, DA 11, P.C. 57022
Thessaloniki, GREECE, Tel/Fax: +30 2310-459902,795880,795691
Email: info@stamtec.gr, Website: www.stamtec.gr

CICS (EN 81-20)
CAR INSPECTION CONTROL STATION - WIRING
/ ΣΤΑΘΜΟΣ ΕΛΕΓΧΟΥ ΕΠΙΘΕΩΡΗΣΗΣ ΘΑΛΑΜΟΥ - ΣΥΝΔΕΣΜΟΛΟΓΙΑ
V1.4 181115

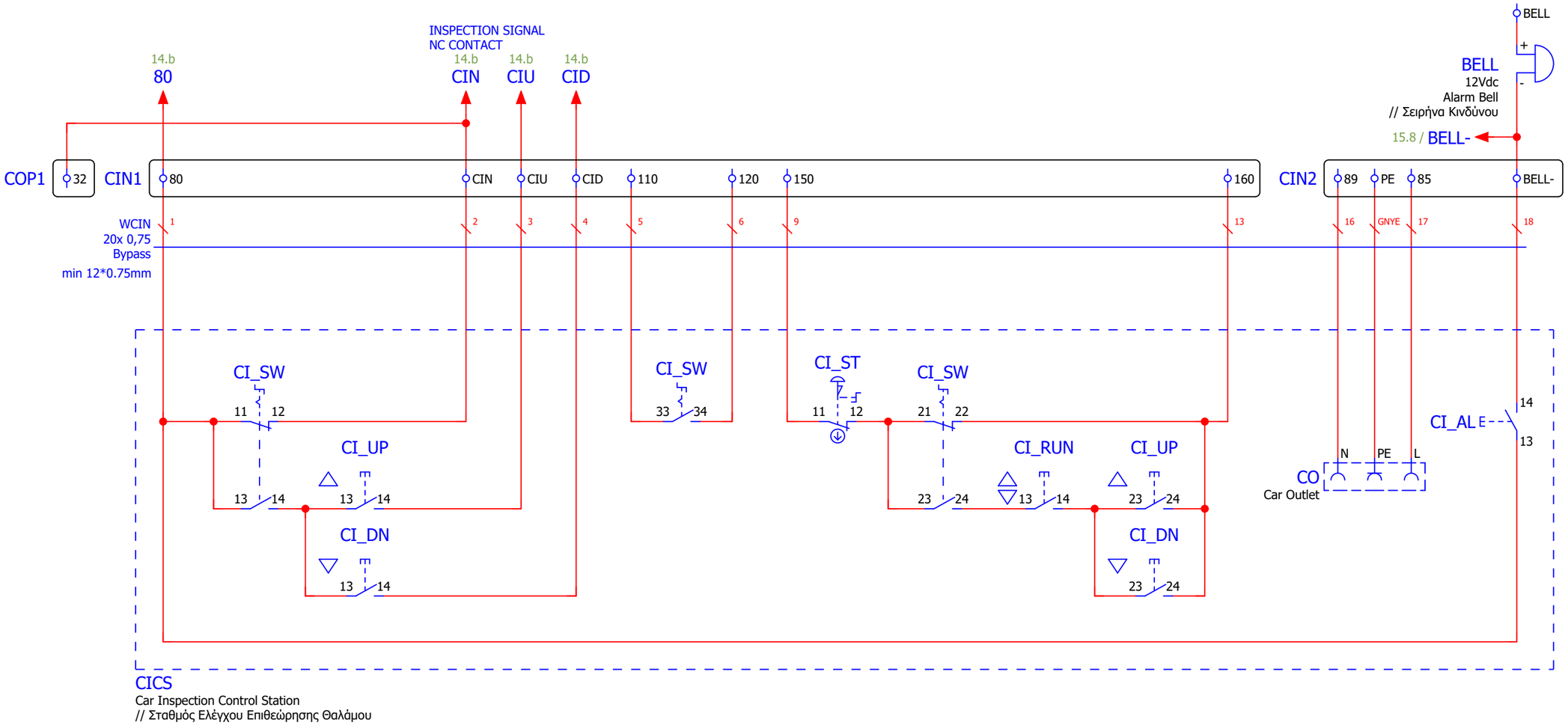

CICS : Car Inspection Control Station // Σταθμός Ελέγχου Επιθεώρησης Θαλάμου
CI_ST : Car Inspection Station Stop // Στοπ Σταθμού Επιθεώρησης Θαλάμου
CI_SW : Car Inspection Station Operation Switch // Διακόπτης Λειτουργίας Σταθμού Επιθεώρησης Θαλάμου
CI_RUN : Car Inspection Station Run Button // Κουμπί Λειτουργία Σταθμού Επιθεώρησης Θαλάμου
CI_UP : Car Inspection Station Up Button // Κουμπί Άνοδος Σταθμού Επιθεώρησης Θαλάμου
CI_DN : Car Inspection Station Down Button // Κουμπί Κάθοδος Σταθμού Επιθεώρησης Θαλάμου
.

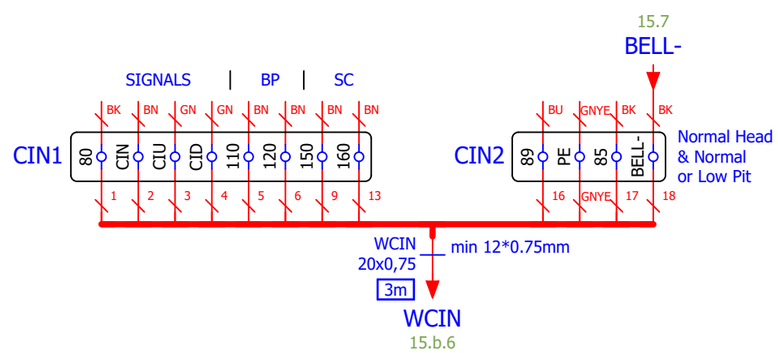

14.c

15.b

Code: D.ZM.H.DI-SD.81_20	**StamTec - Elevator Control Panels**	**DWG:** Zero Max Hydraulic Panel	= CP
Spec:	Head Office: Ind. Zone of Sindos, OT 43, DA 11, P.C. 57022	EN 81-20 & EN 81-21	+ V1.4
Vers./Rel.: V1.3 R200304_1	Thessaloniki, GREECE, Tel/Fax: +30 2310-459902,795880,795691		Page: 15
Board/Mem: Zero Max V2.32	Email: info@stamtec.gr, Website: www.stamtec.gr		Tot. Nr. Pages: 37

CICS [EN 81-20 & RTC (EN 81-21)]
CAR INSPECTION CONTROL STATION - WIRING
/ ΣΤΑΘΜΟΣ ΕΛΕΓΧΟΥ ΕΠΙΘΕΩΡΗΣΗΣ ΘΑΛΑΜΟΥ - ΣΥΝΔΕΣΜΟΛΟΓΙΑ

V1.0

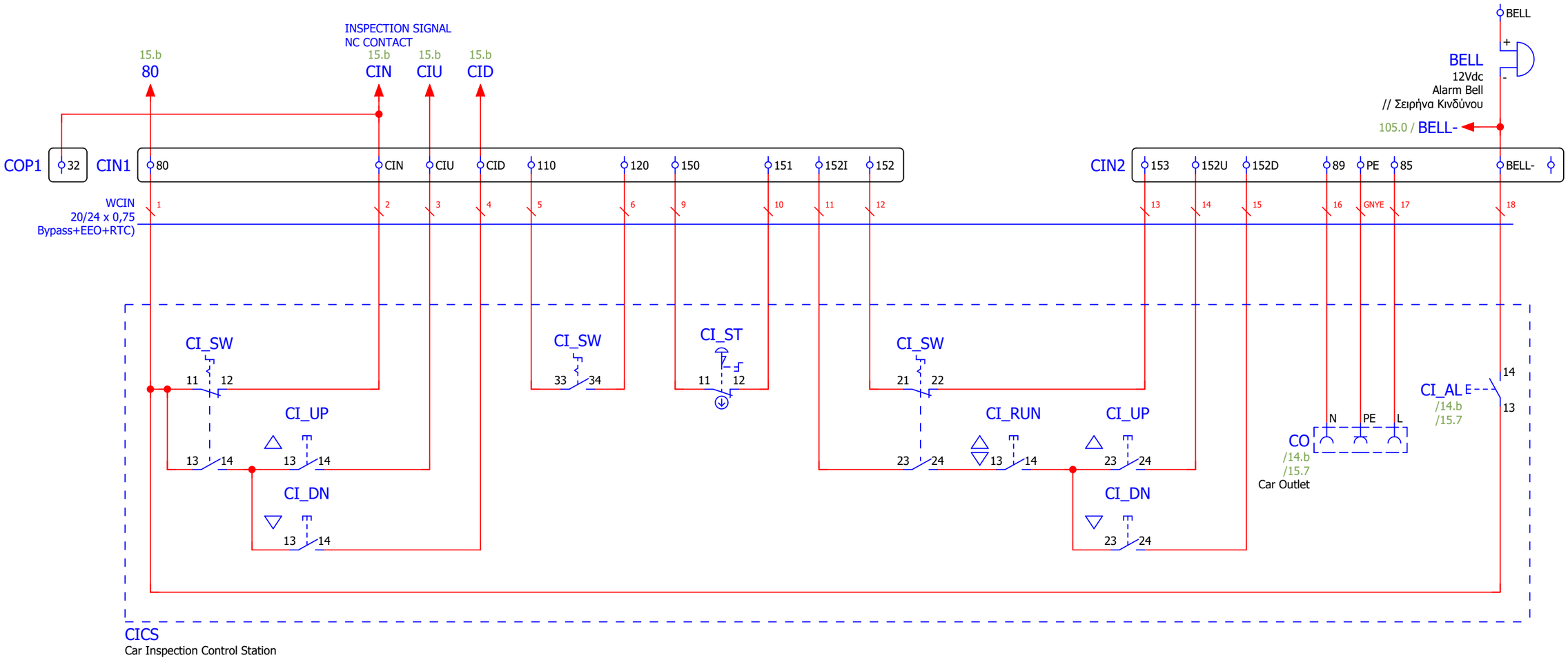

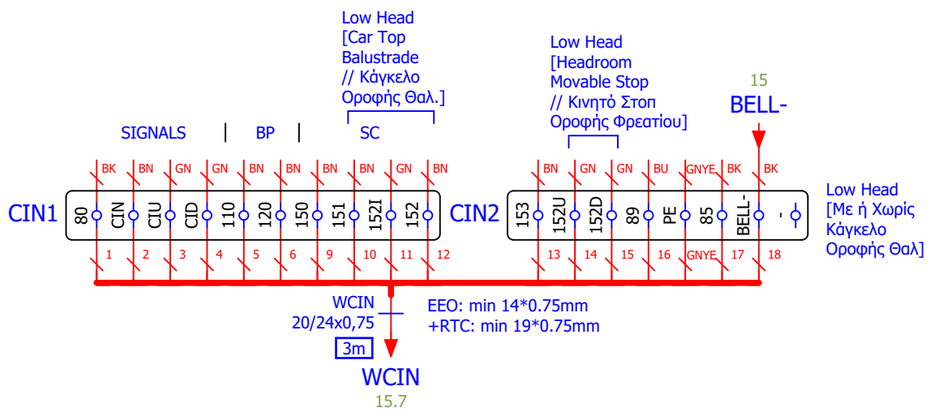

CICS : Car Inspection Control Station // Σταθμός Ελέγχου Επιθεώρησης Θαλάμου
CI_ST : Car Inspection Station Stop // Στοπ Σταθμού Επιθεώρησης Θαλάμου
CI_SW : Car Inspection Station Operation Switch // Διακόπτης Λειτουργίας Σταθμού Επιθεώρησης Θαλάμου
CI_RUN : Car Inspection Station Run Button // Κουμπί Λειτουργία Σταθμού Επιθεώρησης Θαλάμου
CI_UP : Car Inspection Station Up Button // Κουμπί Άνοδος Σταθμού Επιθεώρησης Θαλάμου
CI_DN : Car Inspection Station Down Button // Κουμπί Κάθοδος Σταθμού Επιθεώρησης Θαλάμου

PICS : Pit Inspection Control Station // Σταθμός Ελέγχου Επιθεώρησης Πυθμένα
PI_ST : Pit Inspection Station Stop // Στοπ Σταθμού Επιθεώρησης Πυθμένα
PI_SW : Pit Inspection Station Operation Switch // Διακόπτης Λειτουργίας Σταθμού Επιθεώρησης Πυθμένα
PI_RUN : Pit Inspection Station Run Button // Κουμπί Λειτουργία Σταθμού Επιθεώρησης Πυθμένα
PI_UP : Pit Inspection Station Up Button // Κουμπί Άνοδος Σταθμού Επιθεώρησης Πυθμένα
PI_DN : Pit Inspection Station Down Button // Κουμπί Κάθοδος Σταθμού Επιθεώρησης Πυθμένα

Code: D.ZM.H.DI-SD.81_20	**StamTec - Elevator Control Panels**	**DWG:** Zero Max Hydraulic Panel	= CP
Spec:	Head Office: Ind. Zone of Sindos, OT 43, DA 11, P.C. 57022	EN 81-20 & EN 81-21	+ V1.4
Vers./Rel.: V1.3 R200304_1	Thessaloniki, GREECE, Tel/Fax: +30 2310-459902,795880,795691		Page: 15.b
Board/Mem: Zero Max V2.32	Email: info@stamtec.gr, Website: www.stamtec.gr		Tot. Nr. Pages: 37

Zero Car Board (LF 2011E)
Car Board & CDM (Car Door Monitoring)
// Πλακέτα Θαλάμου & Σήμα CDM (Έλεγχος Πόρτας Θαλάμου)

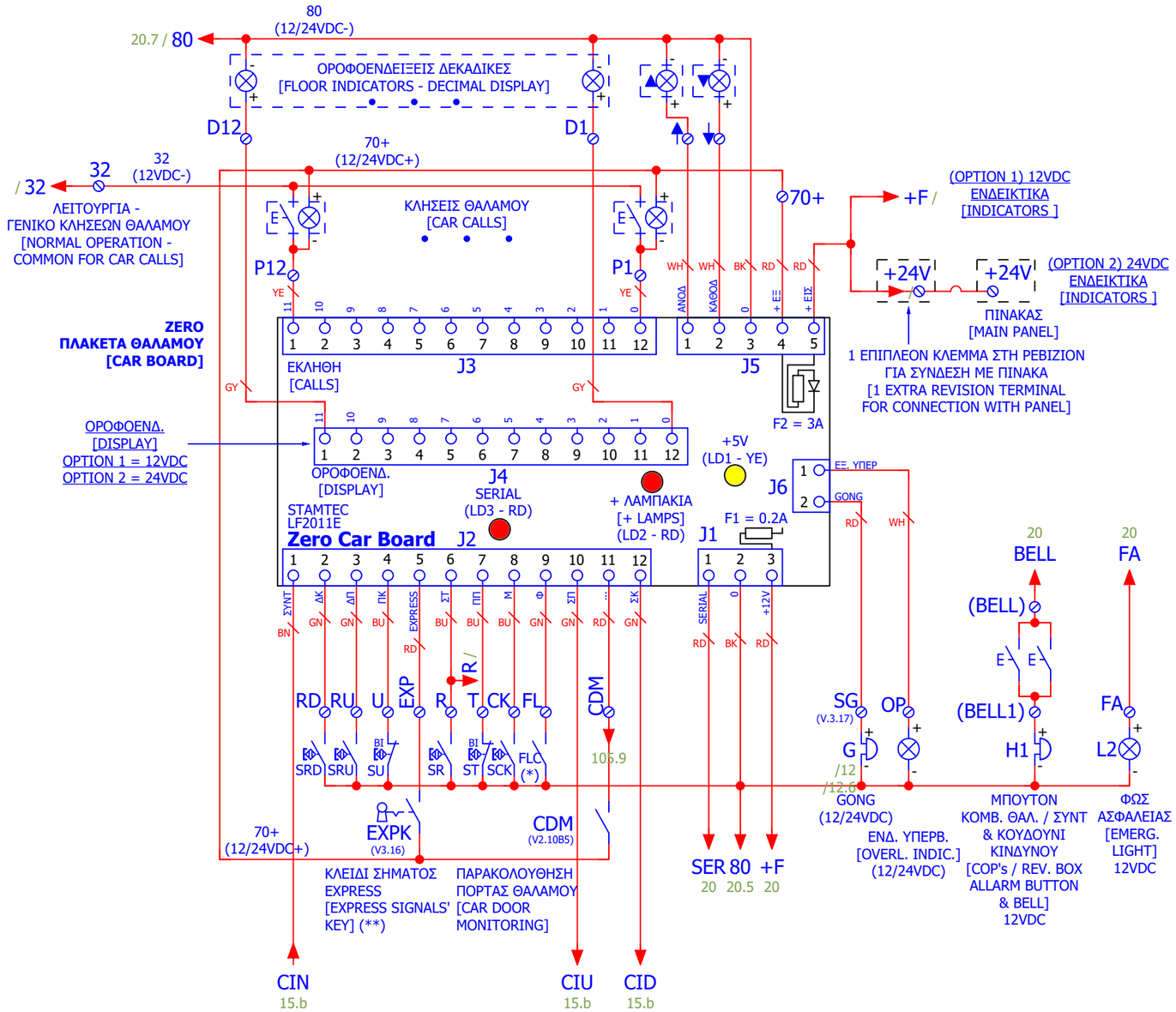

ΕΝΔΕΙΚΤΙΚΑ 24VDC (DISPLAY, ΕΚΛΗΘΗ, ΥΠΕΡΒ., GONG):
ΧΡΕΙΑΖΕΤΑΙ 1 ΕΠΙΠΛΕΟΝ ΑΓΩΓΟ ΣΤΟ ΕΥΚΑΜΠΤΟ
ΚΑΛΩΔΙΟ (ΠΛΑΚΕ - ΜΑΝΟΥΒΡΑΣ)

[INDICATORS 24VDC (DISPLAY, CALL REGISTR. LIGHT, OVERL.
INDIC., GONG)]
IT NEEDS 1 MORE WIRE ON TRAVELLING CABLE (FLAT CABLE)

(**)
ΣΗΜΑ EXPRESS:
ΣΤΑΜΑΤΑ ΚΑΘΕ ΚΙΝΗΣΗ, ΑΚΥΡΩΝΕΙ ΤΙΣ ΤΡΕΧΟΥΣΕΣ ΚΛΗΣΕΙΣ
ΚΑΙ ΔΕΧΕΤΑΙ ΚΛΗΣΕΙΣ ΜΟΝΟ ΑΠΟ ΤΟΝ ΘΑΛΑΜΟ (V>=3.16).
ΣΤΗΝ ΚΕΝΤΡΙΚΗ ΠΛΑΚΕΤΑ ΕΜΦΑΝΙΖΕΤΑΙ Η ΕΝΔΕΙΞΗ "E" (EXPRESS)

[EXPRESS SIGNAL:
STOPS ANY MOVEMENT, CANCELS CURRENT CALLS
AND CAN ACCEPT ONLY CAR CALLS (V>=3.16).
ON MAIN BOARD APPEARS THE LETTER "E" (EXPRESS)]

Code: D.ZM.H.DI-SD.81_20	**StamTec - Elevator Control Panels**	StamTec	**DWG:** Zero Max Hydraulic Panel	= CP
Spec:	Head Office: Ind. Zone of Sindos, OT 43, DA 11, P.C. 57022		EN 81-20 & EN 81-21	+ V1.4
Vers./Rel.: V1.3 R200304_1	Thessaloniki, GREECE, Tel/Fax: +30 2310-459902,795880,795691			Page: 20
Board/Mem: Zero Max V2.32	Email: info@stamtec.gr, Website: www.stamtec.gr			Tot. Nr. Pages: 37

CP
CONTROL PANEL
// ΠΙΝΑΚΑΣ ΕΛΕΓΧΟΥ
180919

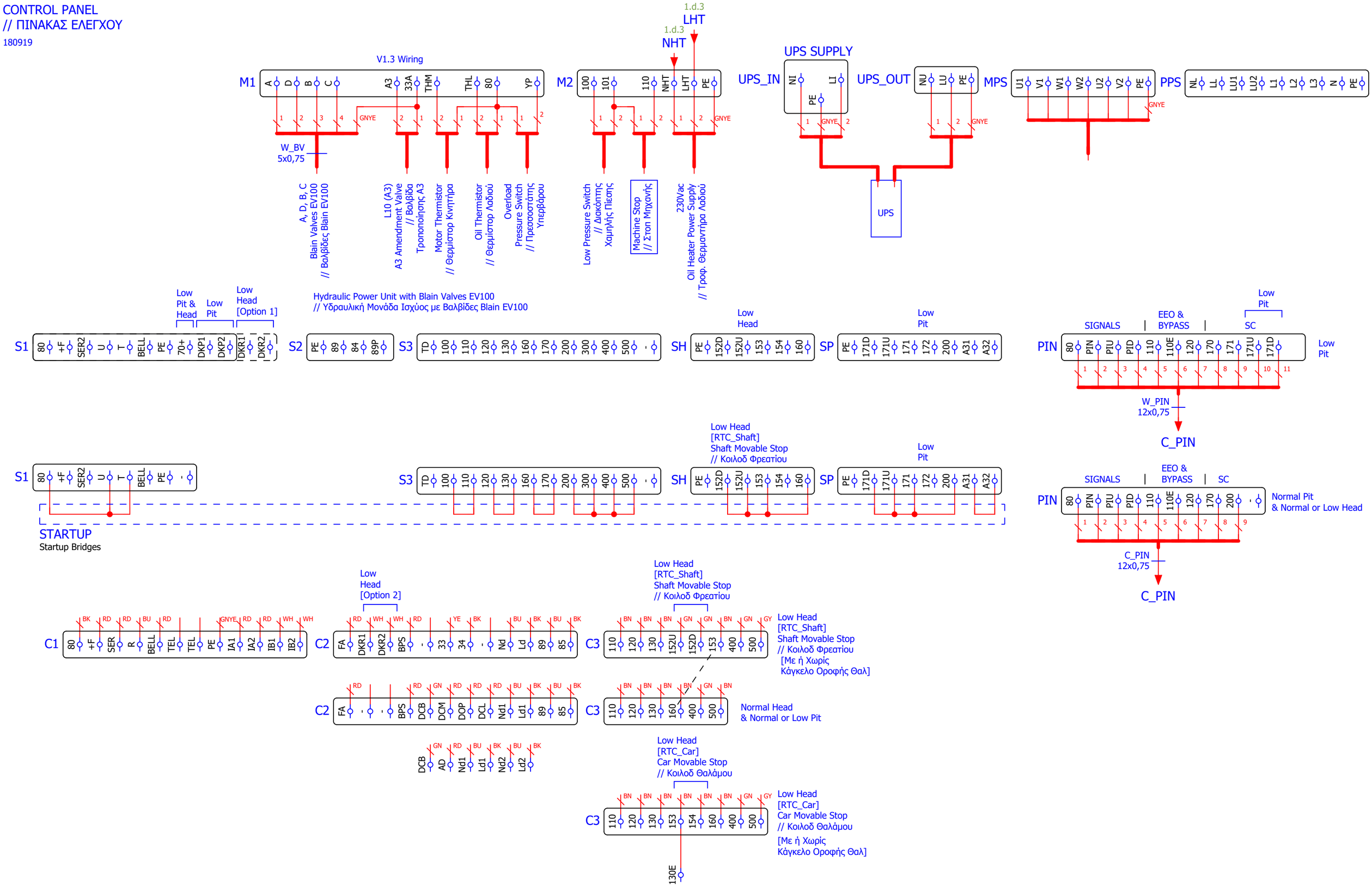

Code: D.ZM.H.DI-SD.81_20	**StamTec - Elevator Control Panels**	**DWG:** Zero Max Hydraulic Panel	= CP
Spec:	Head Office: Ind. Zone of Sindos, OT 43, DA 11, P.C. 57022	EN 81-20 & EN 81-21	+ V1.4
Vers./Rel.: V1.3 R200304_1	Thessaloniki, GREECE, Tel/Fax: +30 2310-459902,795880,795691		Page: 100
Board/Mem: Zero Max V2.32	Email: info@stamtec.gr, Website: www.stamtec.gr		Tot. Nr. Pages: 37

CB
CAR BOX (TOP OF CAR)
// ΚΟΥΤΙ ΘΑΛΑΜΟΥ (ΔΙΑΚΛΑΔΩΤΗΡΑΣ ΟΡΟΦΗΣ)
191204 // RAK_2.0

CAR OPERATING PANEL (COP) WIRING
// ΣΥΝΔΕΣΜΟΛΟΓΙΑ ΚΟΜΒΙΟΔΟΧΟΥ ΘΑΛΑΜΟΥ

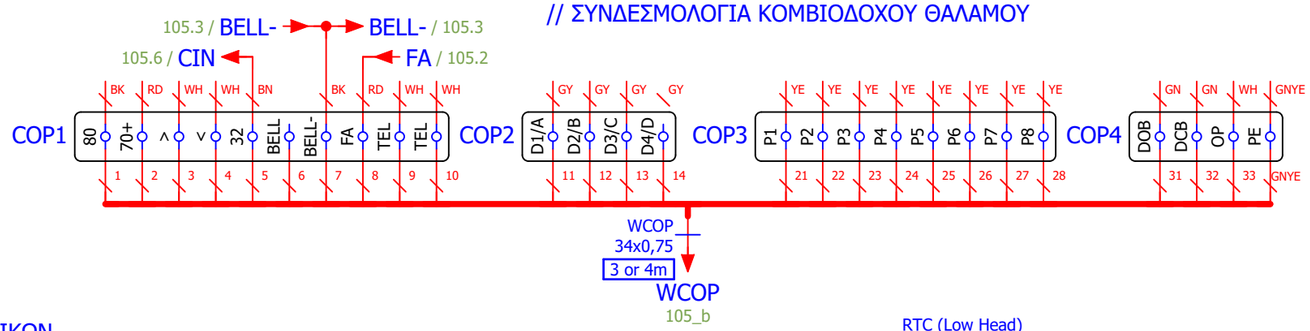

TOP OF CAR & SAFETIES WIRING
// ΣΥΝΔΕΣΜΟΛΟΓΙΑ ΟΡΟΦΗΣ ΘΑΛΑΜΟΥ & ΑΣΦΑΛΙΣΤΙΚΩΝ

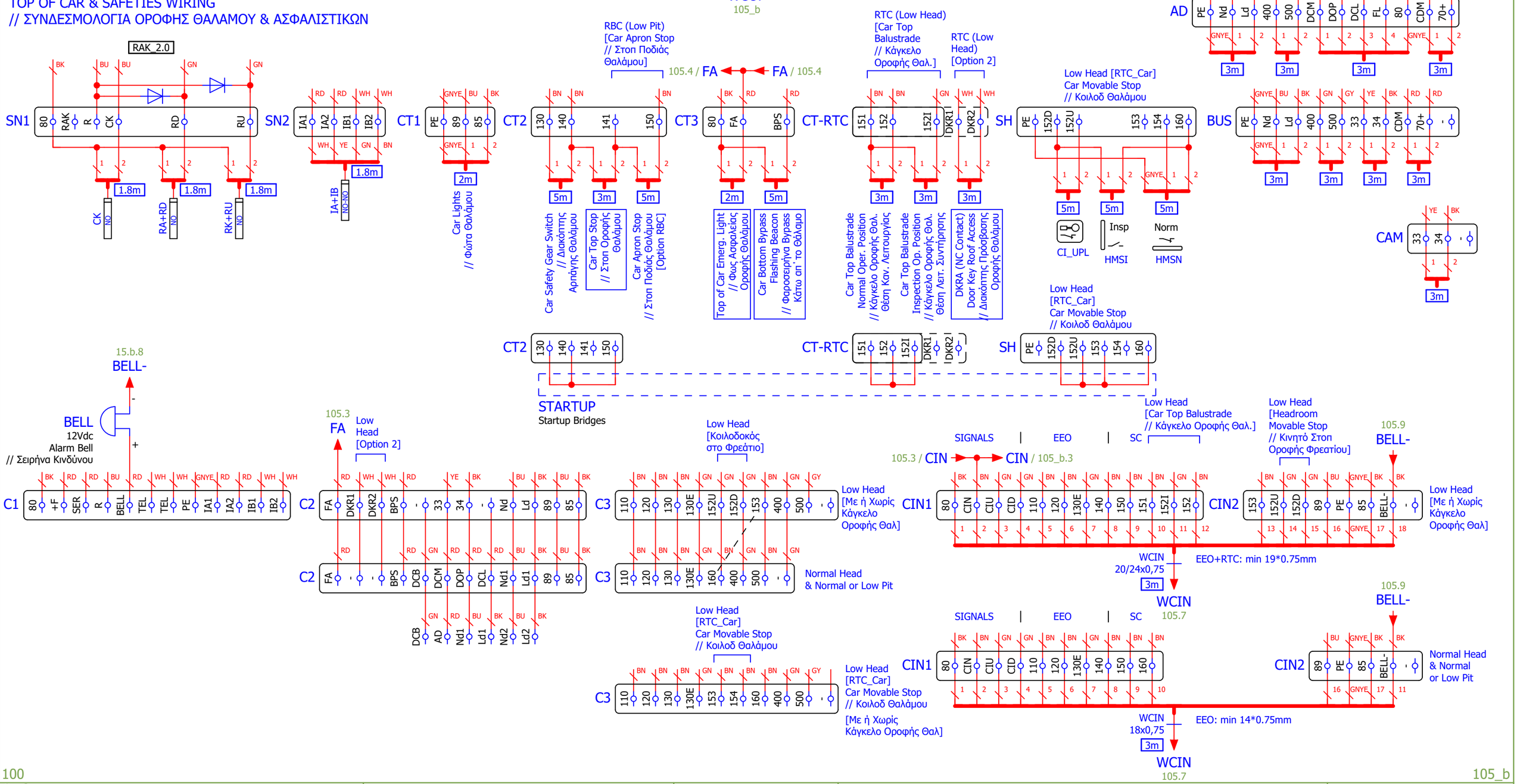

Code: D.ZM.H.DI-SD.81_20	**StamTec - Elevator Control Panels**	**DWG:** Zero Max Hydraulic Panel	= CP
Spec:	Head Office: Ind. Zone of Sindos, OT 43, DA 11, P.C. 57022	EN 81-20 & EN 81-21	+ V1.4
Vers./Rel.: V1.3 R200304_1	Thessaloniki, GREECE, Tel/Fax: +30 2310-459902,795880,795691		Page: 105
Board/Mem: Zero Max V2.32	Email: info@stamtec.gr, Website: www.stamtec.gr		Tot. Nr. Pages: 37