StamTec

Lift Control Panels

Control Panel Description: TRACTION PANEL VVVF (EN 81-20)

Περιγραφή Πίνακα Ελέγχου: ΣΥΜΒΑΤΙΚΟΣ ΠΙΝΑΚΑΣ VVVF (EN 81-20)

Project: _

Έργο: _

Version / *Έκδοση:* V1.0

Release Number / Αριθμός Έκδοσης: R180916

File / *Αρχείο:* D.ZM.T.VF.81_20 V1.0 R180916 [Traction VVVF EN81-20]

StamTec - Elevator Control Panels
Head Office: Ind. Zone of Sindos, OT 43, DA 11, P.C. 57022
Thessaloniki, GREECE, Tel/Fax: +30 2310-459902,795880,795691
Email: info@stamtec.gr, Website: www.stamtec.gr

Panel Power Supply
// Παροχή Πίνακα

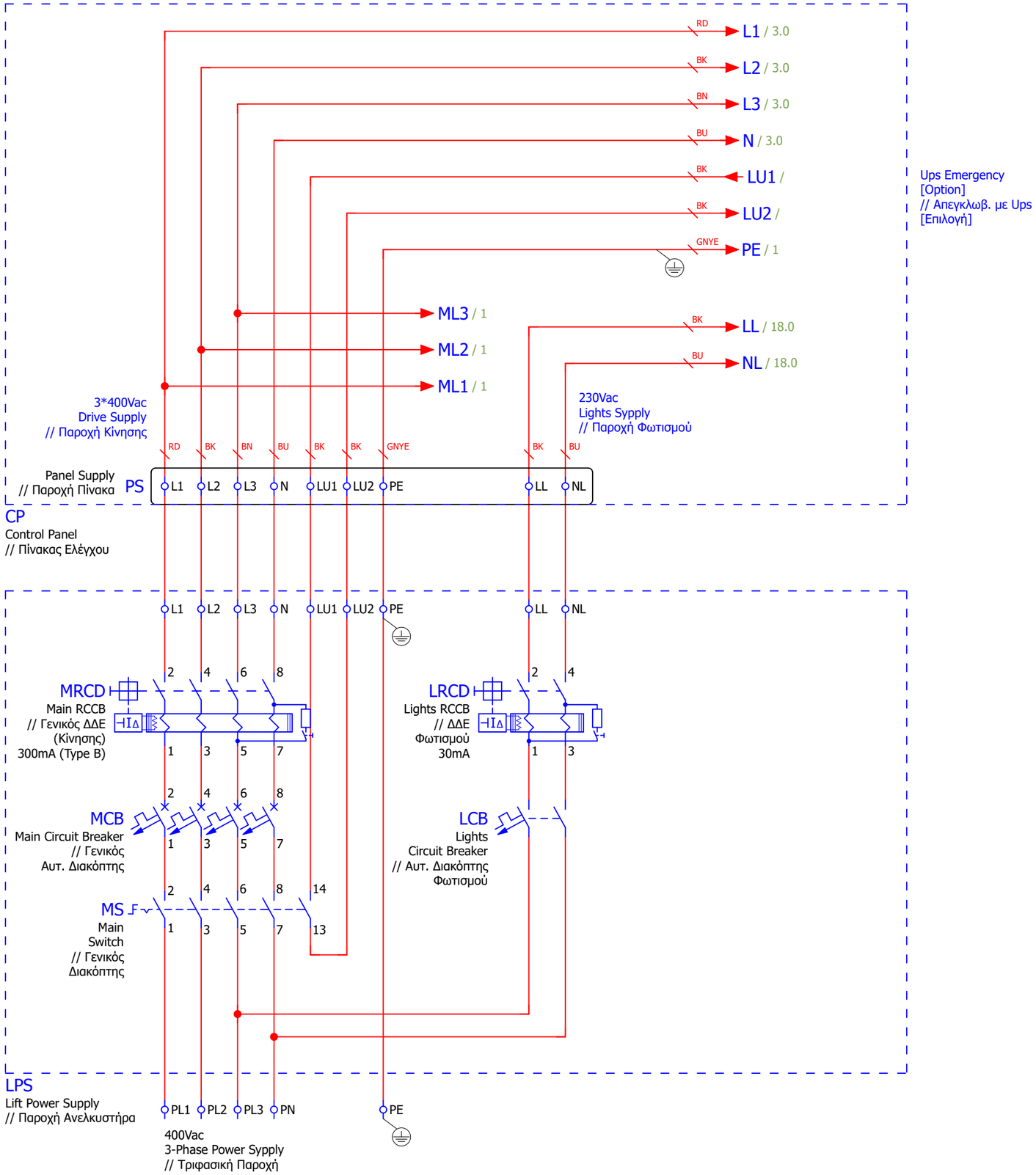

ΚΩΔΙΚΟΙ ΧΡΩΜΑΤΩΝ ΚΑΛΩΔΙΩΝ [CABLE COLOR CODES] (Abbreviation according to IEC 60757)		
Code	**GR**	**EN**
BK	Μάυρο	Black
BN	Καφέ	Brown
RD	Κόκκινο	Red
OG	Πορτοκαλί	Orange
YE	Κίτρινο	Yellow
GN	Πράσινο	Green
BU	Μπλε	Blue
VT	Μωβ	Violet
GY	Γκρί	Grey
WH	Λευκό	White
PK	Ροζ	Pink
TQ	Τυρκουάζ	Turquoise

Code: D.ZM.T.VF.81_20	**StamTec - Elevator Control Panels**	StamTec	**DWG:** Zero Max Panel - Traction VVVF EN 81-20
Spec:	Head Office: Ind. Zone of Sindos, OT 43, DA 11, P.C. 57022		
Vers./Rel.: V1.0 R180916	Thessaloniki, GREECE, Tel/Fax: +30 2310-459902,795880,795691		
Board/Mem: Zero Max V2.16	Email: info@stamtec.gr, Website: www.stamtec.gr		

= CP
+ V1.0
Page: 1
Tot. Nr. Pages: 27

Machine
// Μηχανή

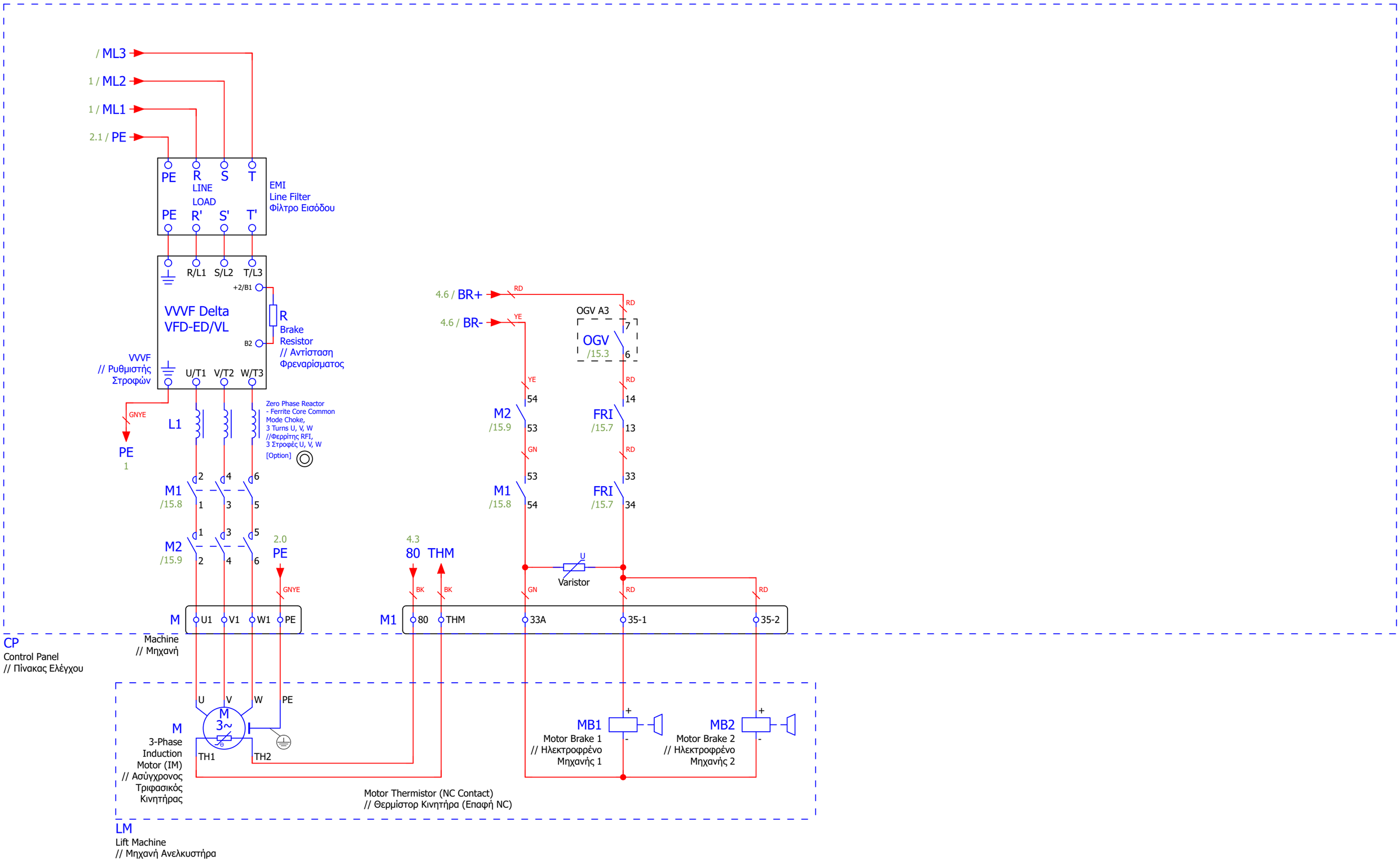

StamTec - Elevator Control Panels
Head Office: Ind. Zone of Sindos, OT 43, DA 11, P.C. 57022
Thessaloniki, GREECE, Tel/Fax: +30 2310-459902,795880,795691
Email: info@stamtec.gr, Website: www.stamtec.gr

Transformer
// Μετασχηματιστής

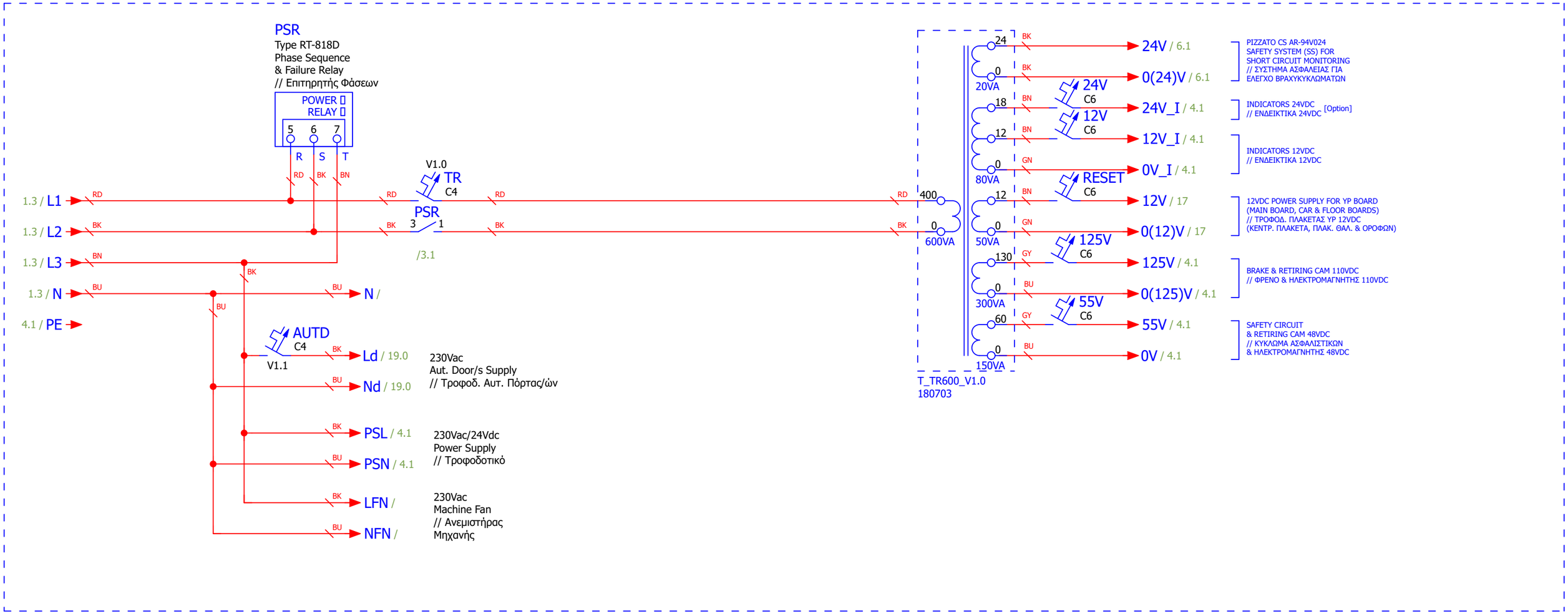

CP
Control Panel
// Πίνακας Ελέγχου

Rectifiers & Power Supplies
// Ανορθωτές & Τροφοδοτικά

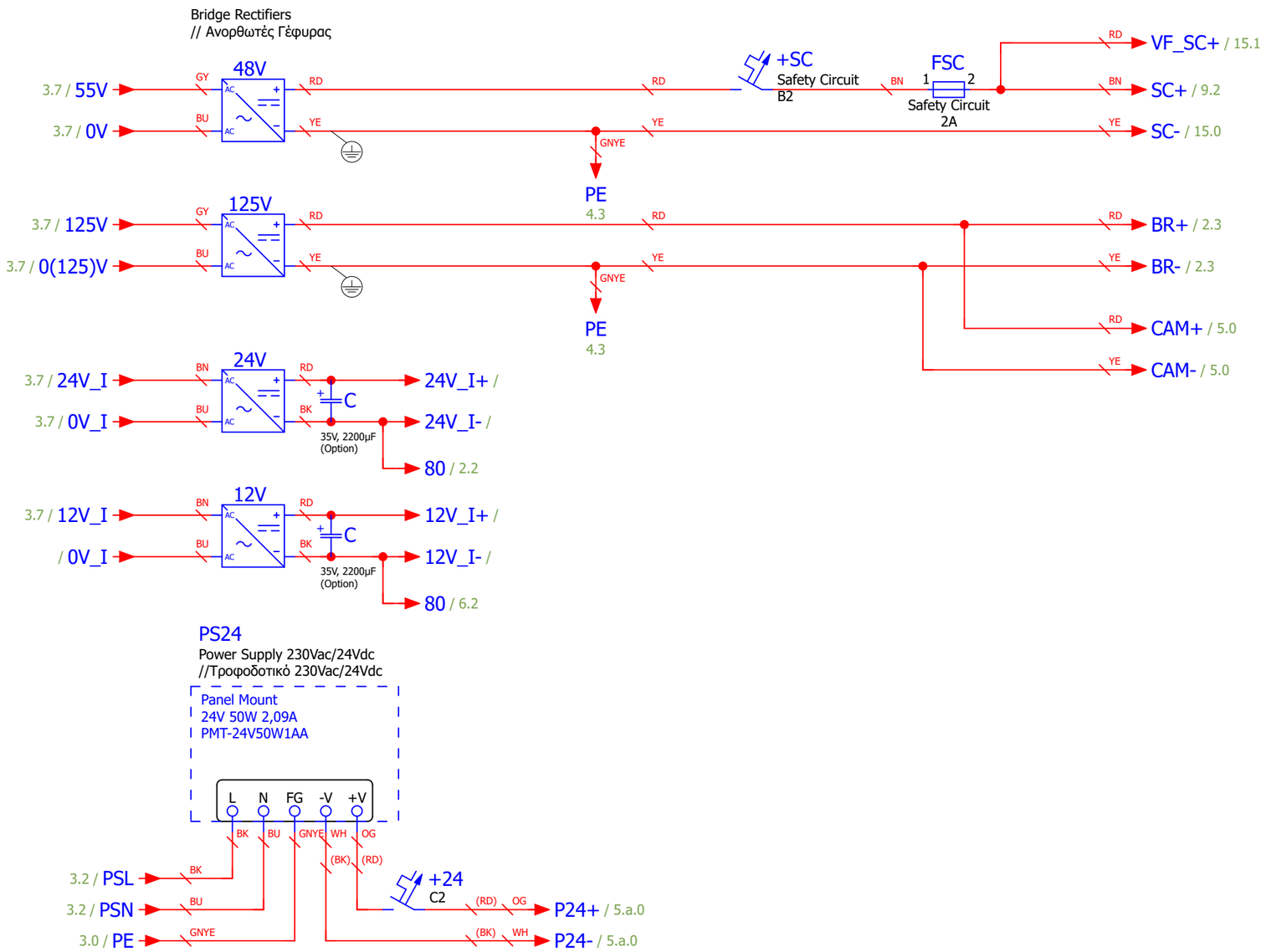

CP
Control Panel
// Πίνακας Ελέγχου

Code: D.ZM.T.VF.81_20	**StamTec - Elevator Control Panels**	StamTec	**DWG:** Zero Max Panel - Traction VVVF EN 81-20	= CP
Spec:	Head Office: Ind. Zone of Sindos, OT 43, DA 11, P.C. 57022			+ V1.0
Vers./Rel.: V1.0 R180916	Thessaloniki, GREECE, Tel/Fax: +30 2310-459902,795880,795691			Page: 4
Board/Mem: Zero Max V2.16	Email: info@stamtec.gr, Website: www.stamtec.gr			Tot. Nr. Pages: 27

Retiring Cam
// Ηλεκτρομαγνήτης Κλειδαριάς

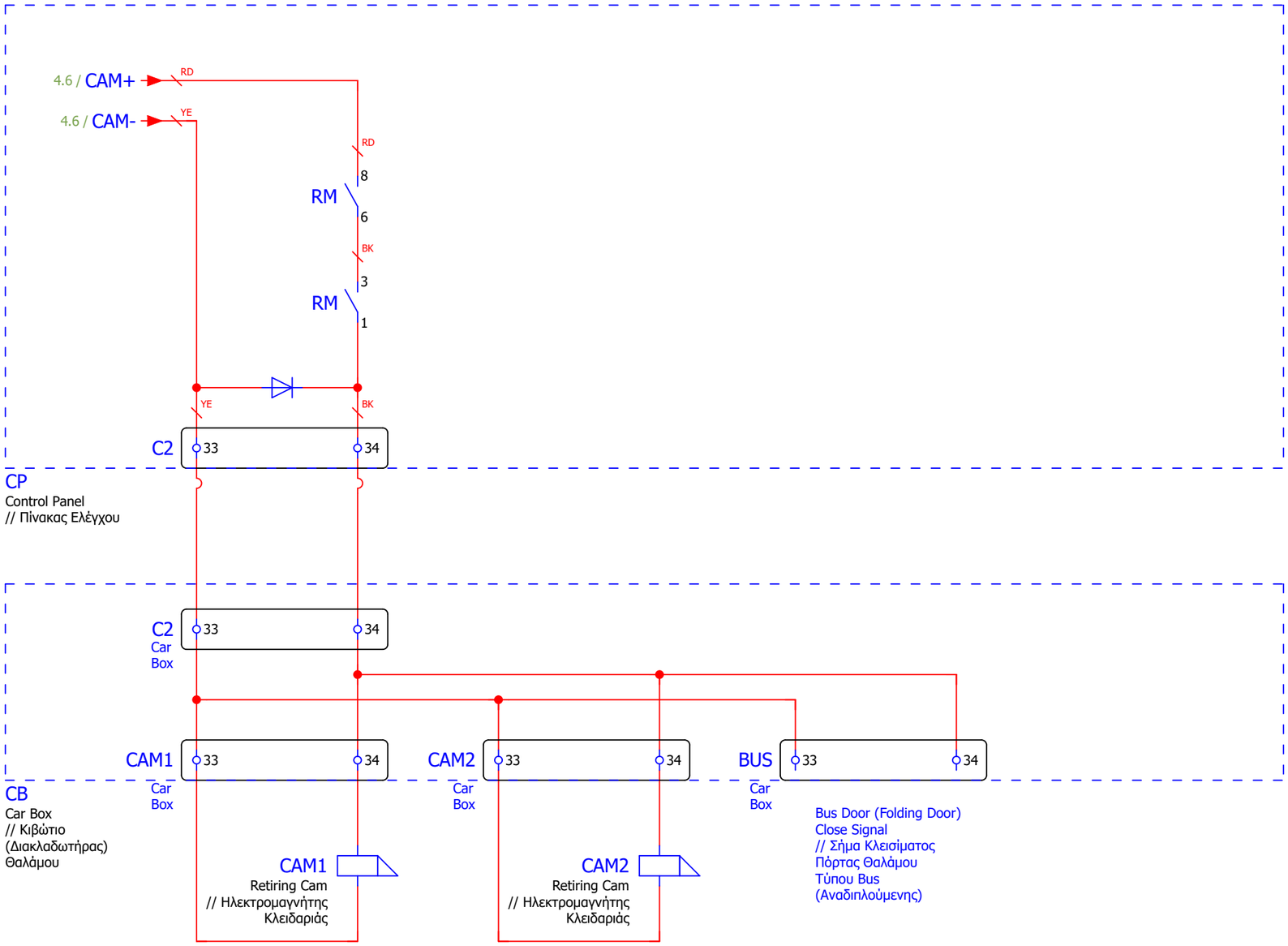

StamTec - Elevator Control Panels
Head Office: Ind. Zone of Sindos, OT 43, DA 11, P.C. 57022
Thessaloniki, GREECE, Tel/Fax: +30 2310-459902,795880,795691
Email: info@stamtec.gr, Website: www.stamtec.gr

Overspeed Governor (OGV) A3
// Περιοριστής Ταχύτητας A3

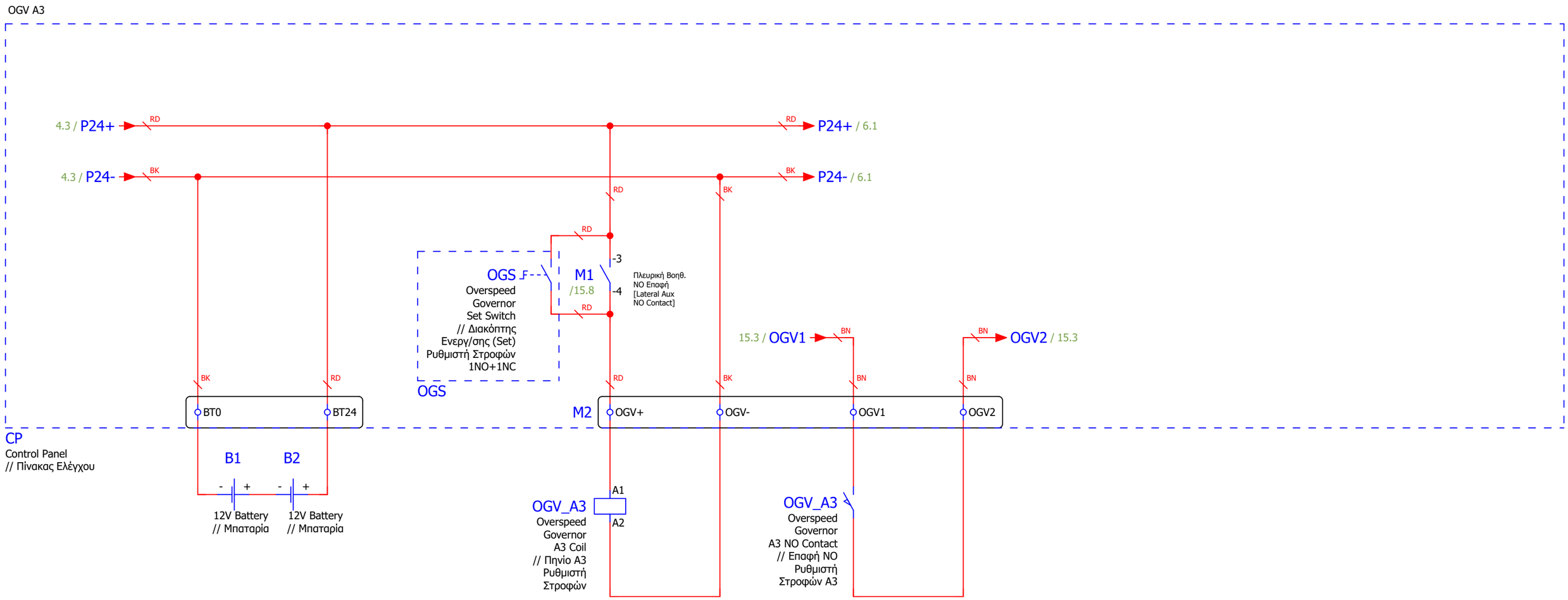

Code: D.ZM.T.VF.81_20	**StamTec - Elevator Control Panels**	StamTec	**DWG:** Zero Max Panel - Traction VVVF EN 81-20
Spec:	Head Office: Ind. Zone of Sindos, OT 43, DA 11, P.C. 57022		
Vers./Rel.: V1.0 R180916	Thessaloniki, GREECE, Tel/Fax: +30 2310-459902,795880,795691		
Board/Mem: Zero Max V2.16	Email: info@stamtec.gr, Website: www.stamtec.gr		

= CP
+ V1.0
Page: 5.a
Tot. Nr. Pages: 27

PIZZATO CS AR-94V024
Safety System for Faulty Door Contact Circuits Monitoring
& Door Pre-Opening
// Σύστημα Ασφαλείας για Έλεγχο Βραχυκυκλωμάτων Κυκλωμάτων Πορτών
& Προάνοιγμα Πορτών

Safety module CS AR-94

Dimensions

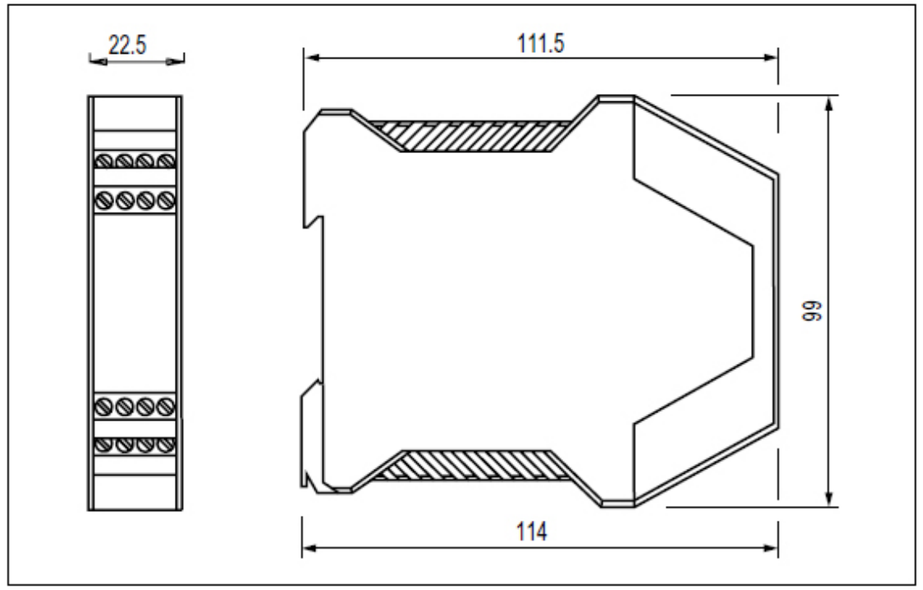

Terminals layout

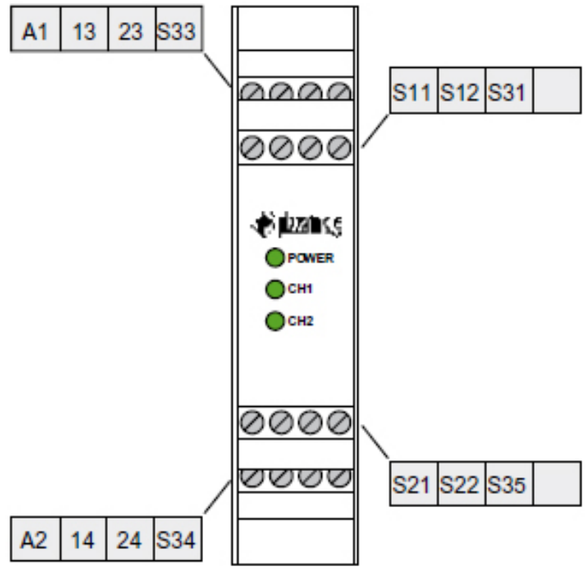

V3.2

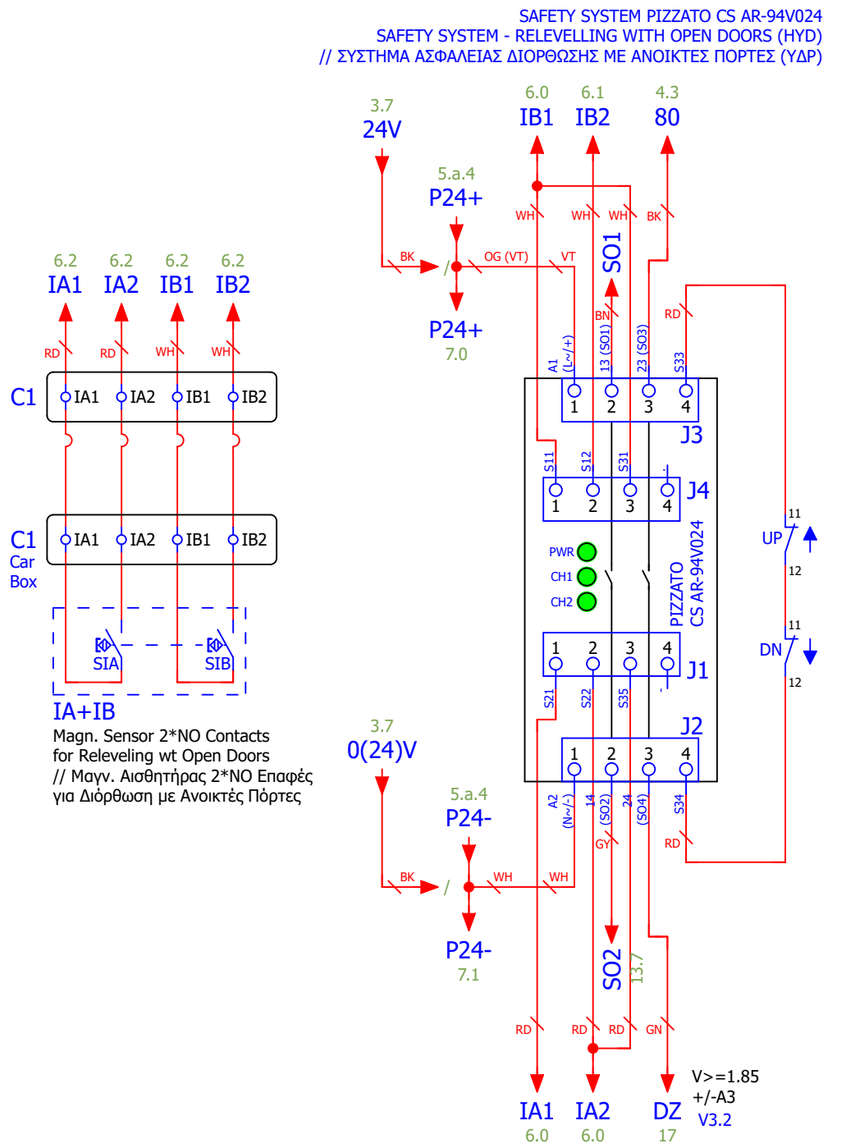

Inputs configuration

Emergency stop	
Input configuration with magnetic sensors	
1 channel	2 channels

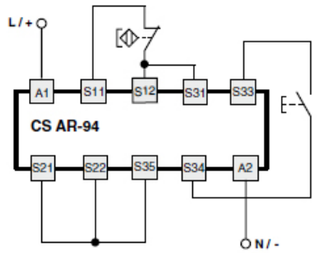

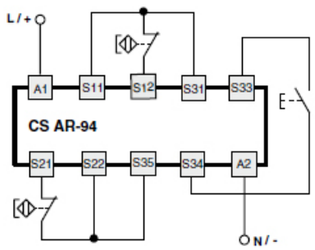

Automatic start

As regards the indicated diagrams, in order to activate the module with the automatic start, you have to bypass the start button between S33 and S34 terminals.

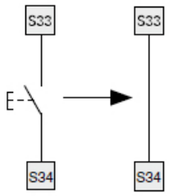

Monitored start

As regards the indicated diagrams, in order to activate the module with the monitored start, you have to remove the connection between S22 and S35 terminals.

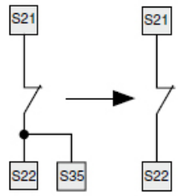

Electromechanical switches

The safety module can control both magnetic sensors and electromechanical switches, replacing the sensors contacts with switches contacts.

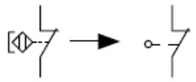

Code: D.ZM.T.VF.81_20	**StamTec - Elevator Control Panels**	**DWG:** Zero Max Panel - Traction VVVF EN 81-20	= CP
Spec:	Head Office: Ind. Zone of Sindos, OT 43, DA 11, P.C. 57022		+ V1.0
Vers./Rel.: V1.0 R180916	Thessaloniki, GREECE, Tel/Fax: +30 2310-459902,795880,795691		Page: 6
Board/Mem: Zero Max V2.16	Email: info@stamtec.gr, Website: www.stamtec.gr		Tot. Nr. Pages: 27

RBC
Safety System for Reduced Bottom Clearances (RBC) / Low Pit Depth
// Σύστημα Ασφαλείας για Μειωμένη Κάτω Απόληξη (RBC) / Χαμηλό Βάθος Πυθμένα

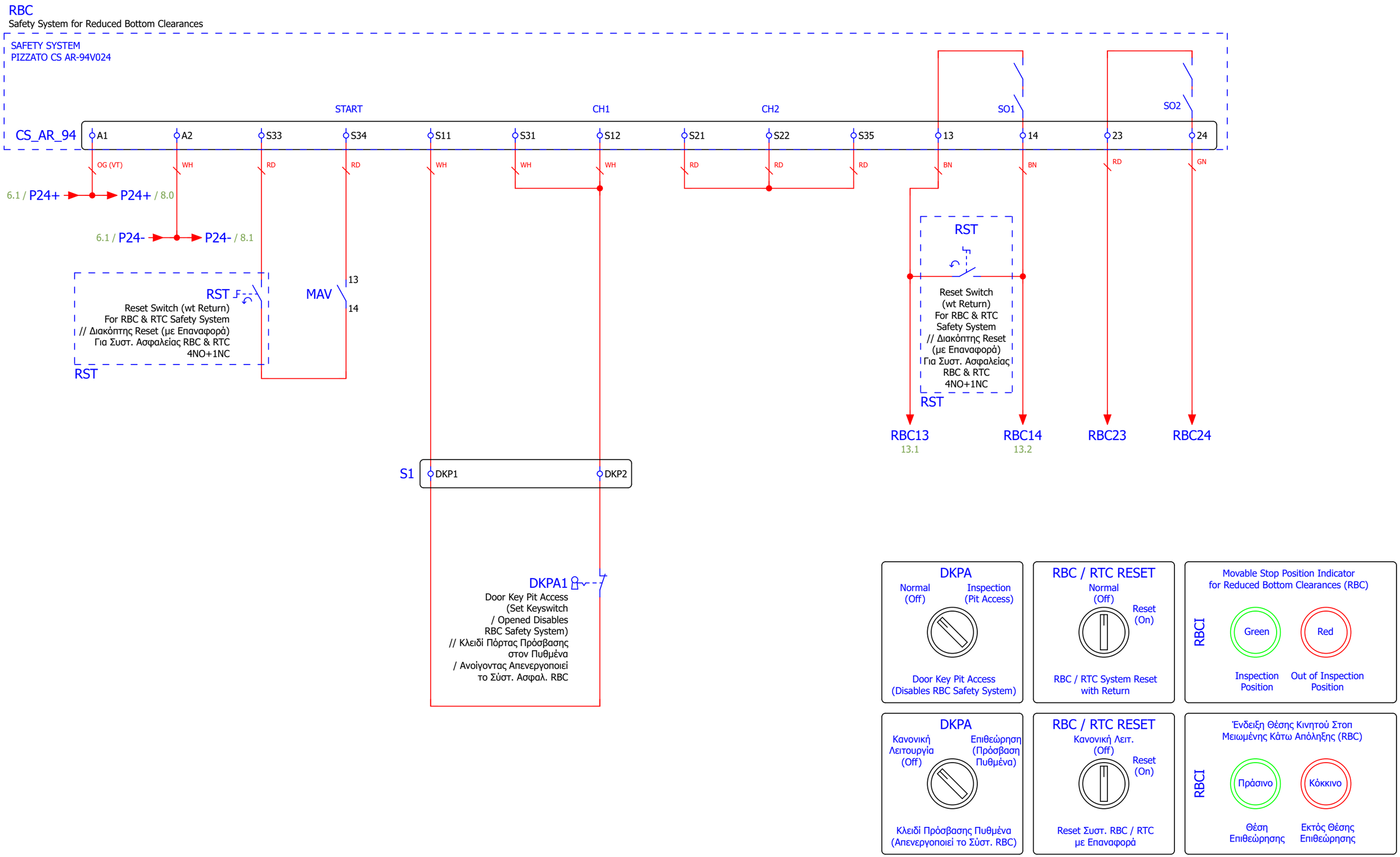

Code: D.ZM.T.VF.81_20	**StamTec - Elevator Control Panels**	StamTec	**DWG:** Zero Max Panel - Traction VVVF EN 81-20	= CP
Spec:	Head Office: Ind. Zone of Sindos, OT 43, DA 11, P.C. 57022			+ V1.0
Vers./Rel.: V1.0 R180916	Thessaloniki, GREECE, Tel/Fax: +30 2310-459902,795880,795691			Page: 7
Board/Mem: Zero Max V2.16	Email: info@stamtec.gr, Website: www.stamtec.gr			Tot. Nr. Pages: 27

RTC
Safety System for Reduced Top Clearances (RTC) / Low Headroom
// Σύστημα Ασφαλείας για Μειωμένη Πάνω Απόληξη (RTC) / Χαμηλό Ύψος Τελευταίου Οροφού

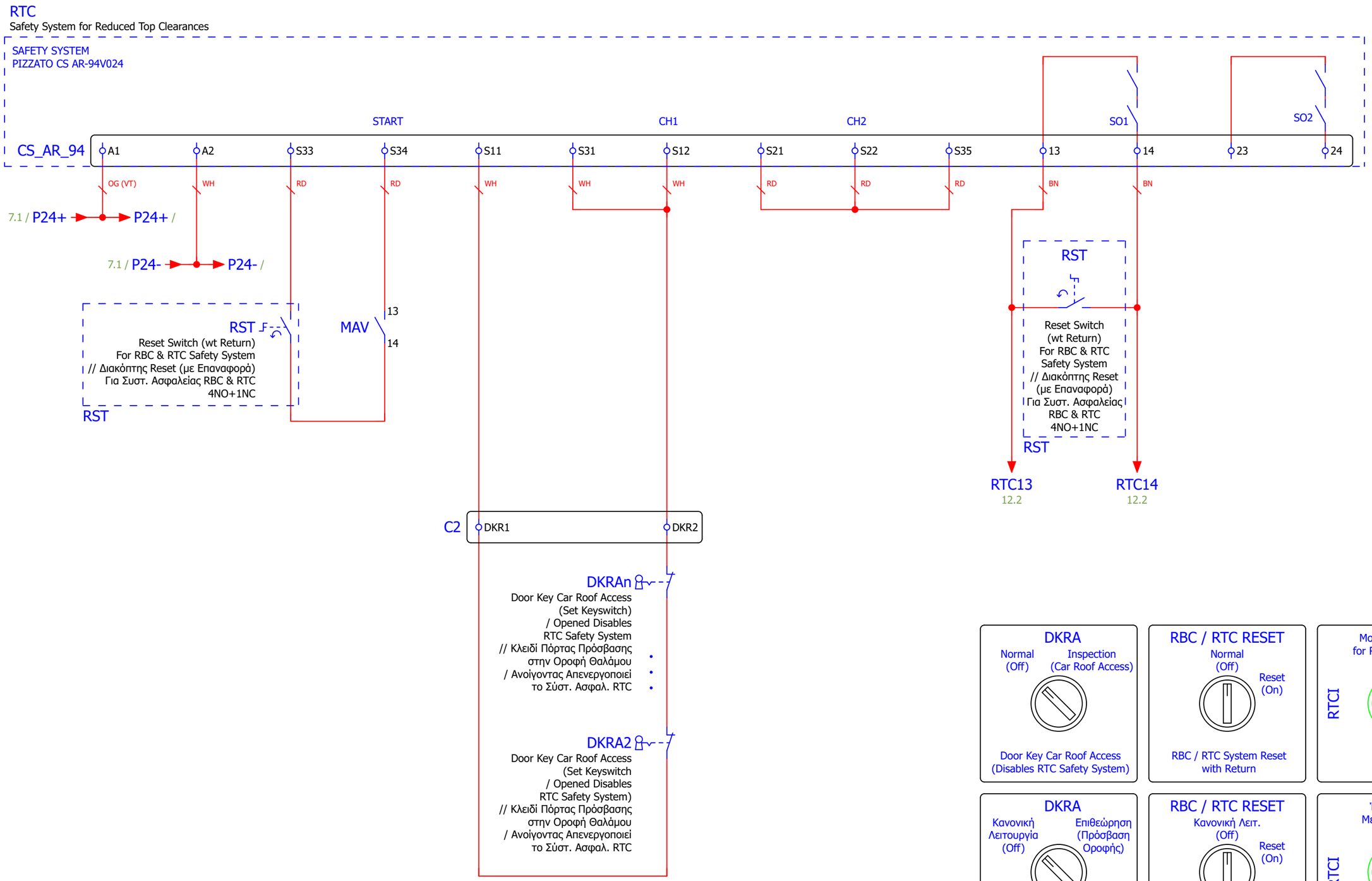

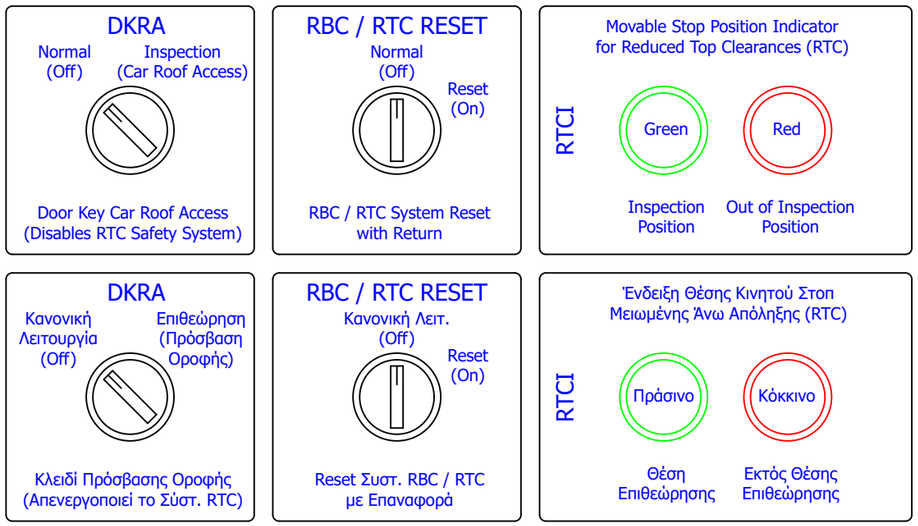

Code: D.ZM.T.VF.81_20	**StamTec - Elevator Control Panels**	StamTec	**DWG:** Zero Max Panel - Traction VVVF EN 81-20
Spec:	Head Office: Ind. Zone of Sindos, OT 43, DA 11, P.C. 57022		= CP
Vers./Rel.: V1.0 R180916	Thessaloniki, GREECE, Tel/Fax: +30 2310-459902,795880,795691		+ V1.0
Board/Mem: Zero Max V2.16	Email: info@stamtec.gr, Website: www.stamtec.gr		Page: 8
			Tot. Nr. Pages: 27

MACHINE ROOM (MR) - MACHINE & OGV (MRL)
/ ΜΗΧΑΝΟΣΤΑΣΙΟ (MR) - ΜΗΧΑΝΗ & ΡΥΘΜΙΣΤΗΣ ΣΤΡΟΦΩΝ (MRL)

SC1

V1.0

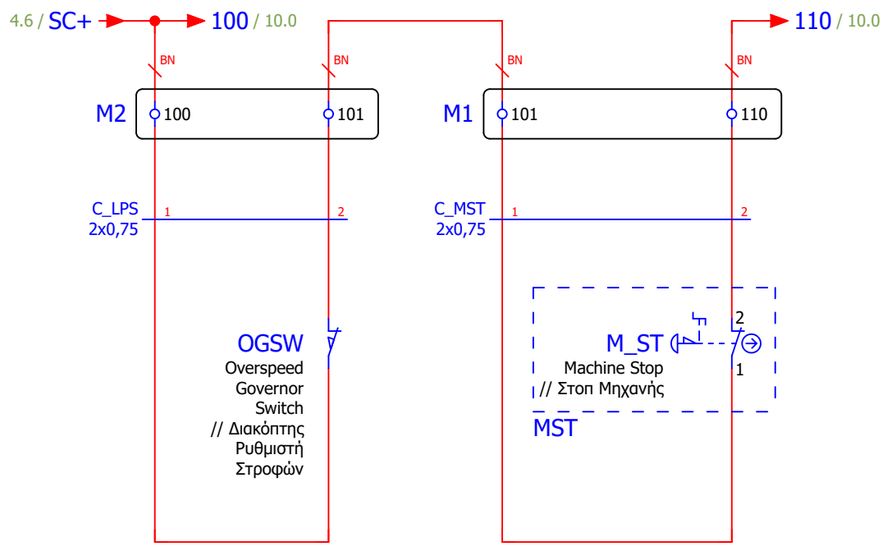

Code: D.ZM.T.VF.81_20	**StamTec - Elevator Control Panels** Head Office: Ind. Zone of Sindos, OT 43, DA 11, P.C. 57022 Thessaloniki, GREECE, Tel/Fax: +30 2310-459902,795880,795691 Email: info@stamtec.gr, Website: www.stamtec.gr	StamTec	**DWG:** Zero Max Panel - Traction VVVF EN 81-20	= CP
Spec:				+ V1.0
Vers./Rel.: V1.0 R180916				Page: 9
Board/Mem: Zero Max V2.16				Tot. Nr. Pages: 27

EEOD
ELECTRICAL EMERGENCY OPERATION DEVICE
/ ΣΥΣΚΕΥΗ ΛΕΙΤΟΥΡΓΙΑΣ ΗΛΕΚΤΡΙΚΟΥ ΑΠΕΓΚΛΩΒΙΣΜΟΥ
V1.0

SC2

EEOD : Emergency Electrical Operation Device // Συσκευή Λειτουργίας Ηλεκτρικού Απεγκλωβισμού
EO_SW : Emergency Electrical Operation Switch // Διακόπτης Λειτουργίας Ηλεκτρικού Απεγκλωβισμού
EO_UP : Emergency Electrical Operation Up Button // Κουμπί Άνοδος Λειτουργίας Ηλεκτρικού Απεγκλωβισμού
EO_DN : Emergency Electrical Operation Down Button // Κουμπί Κάθοδος Λειτουργίας Ηλεκτρικού Απεγκλωβισμού
.

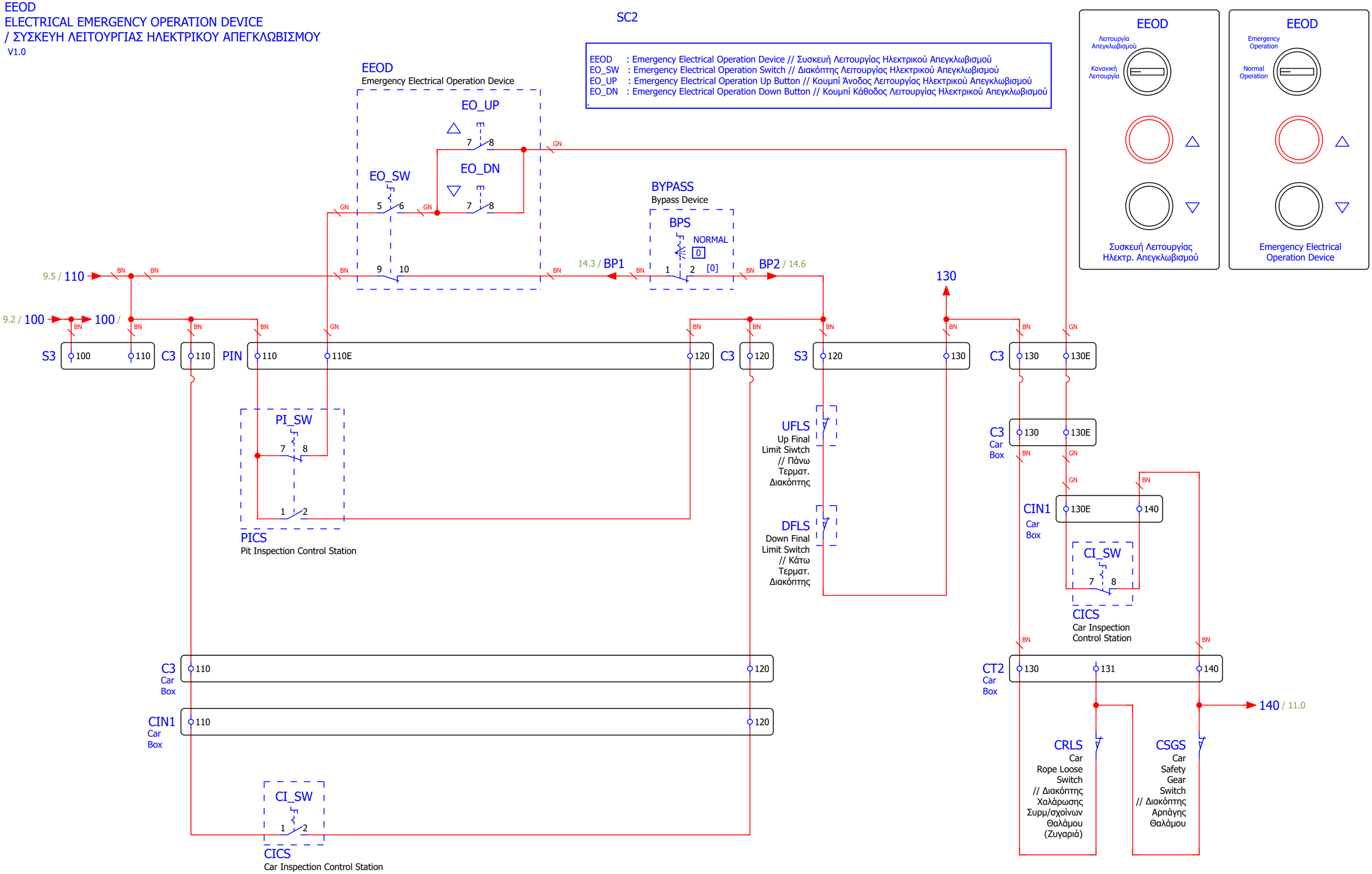

SC3 Car Stop & Car Inspection (RTC)

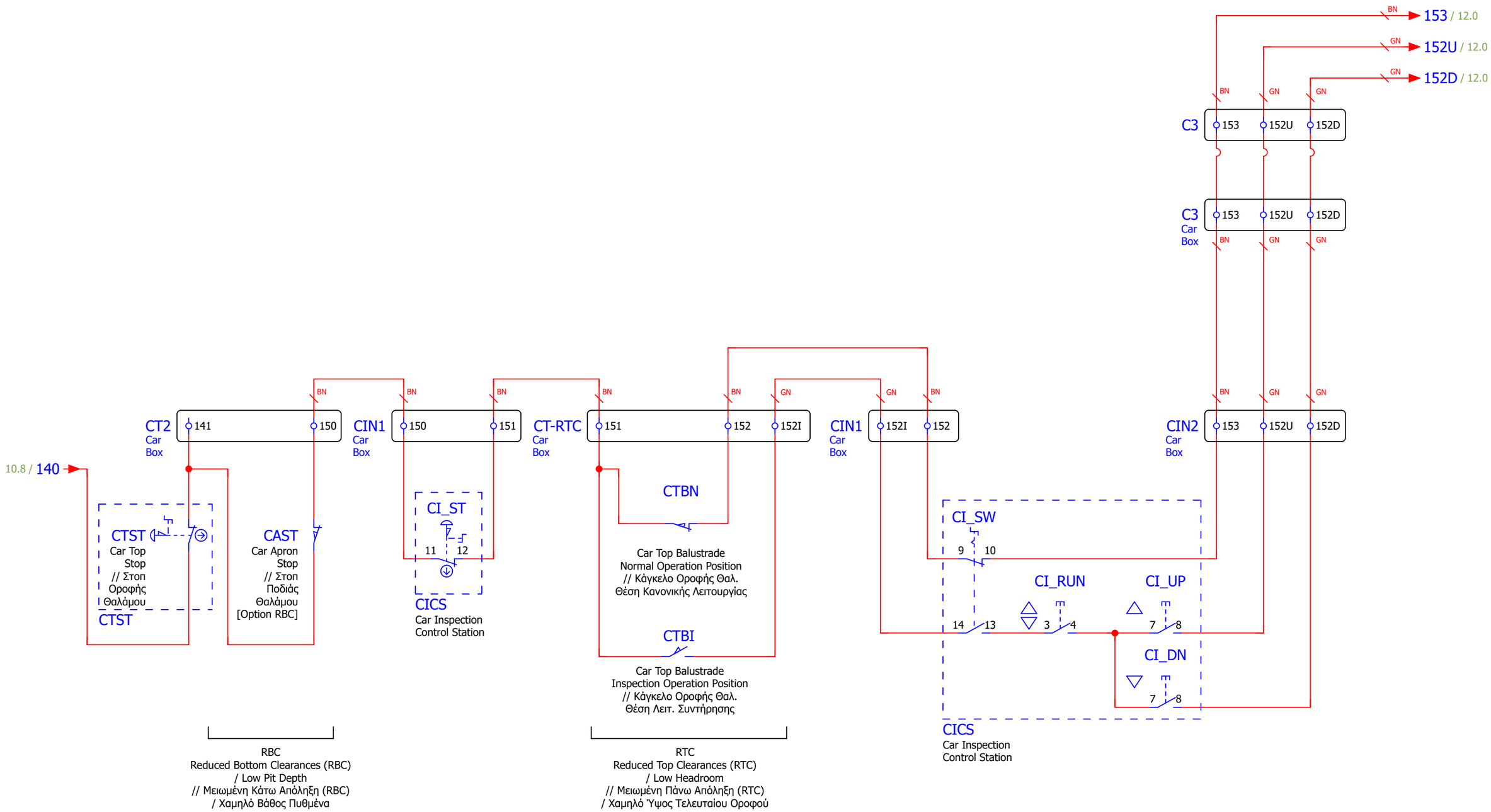

Code: D.ZM.T.VF.81_20	**StamTec - Elevator Control Panels**	StamTec	**DWG:** Zero Max Panel - Traction VVVF EN 81-20
Spec:	Head Office: Ind. Zone of Sindos, OT 43, DA 11, P.C. 57022		
Vers./Rel.: V1.0 R180916	Thessaloniki, GREECE, Tel/Fax: +30 2310-459902,795880,795691		
Board/Mem: Zero Max V2.16	Email: info@stamtec.gr, Website: www.stamtec.gr		

SC4 Pit Stop & Pit Inspection (RBC)

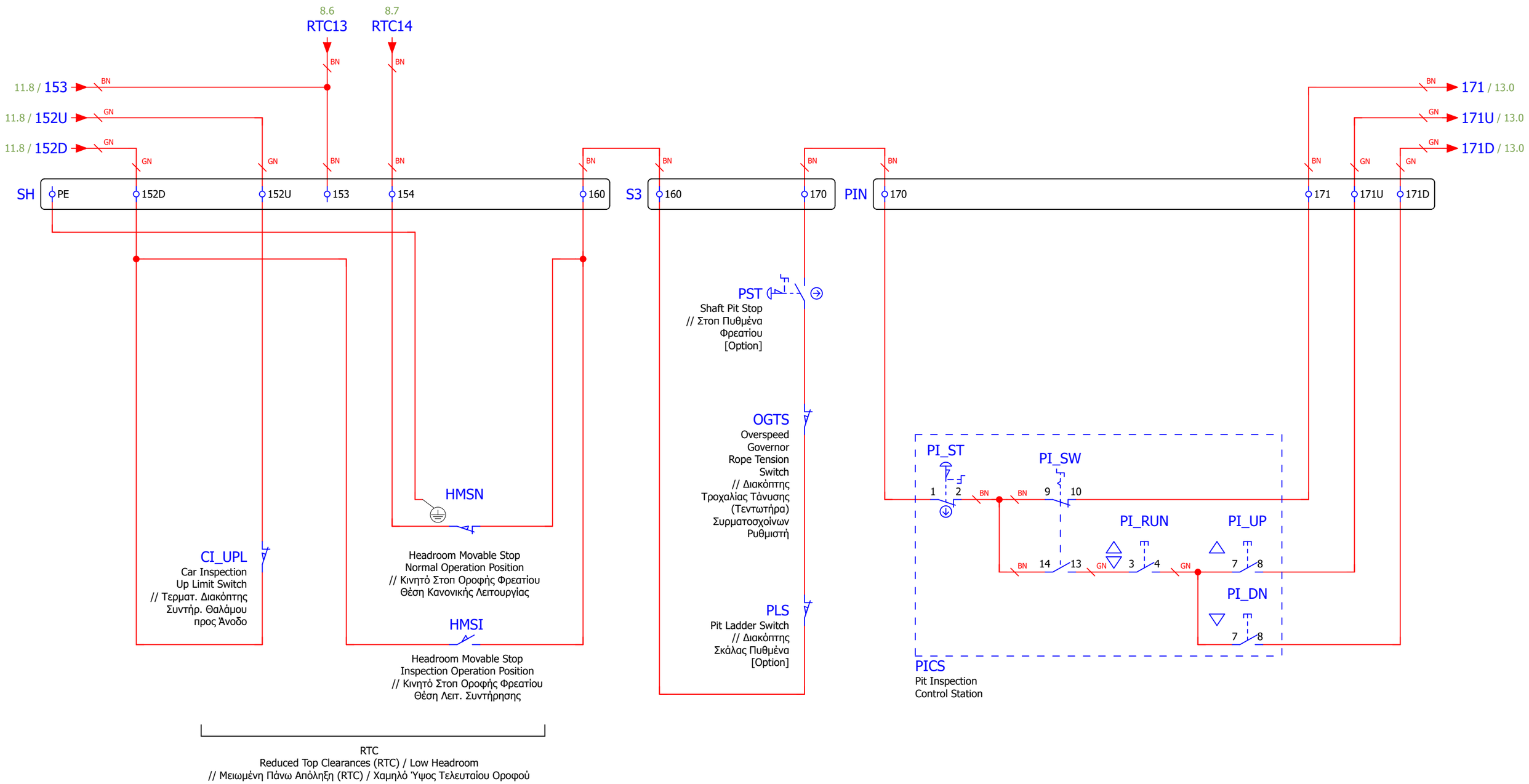

Code: D.ZM.T.VF.81_20	**StamTec - Elevator Control Panels**	StamTec	**DWG:** Zero Max Panel - Traction VVVF EN 81-20
Spec:	Head Office: Ind. Zone of Sindos, OT 43, DA 11, P.C. 57022		= CP
Vers./Rel.: V1.0 R180916	Thessaloniki, GREECE, Tel/Fax: +30 2310-459902,795880,795691		+ V1.0
Board/Mem: Zero Max V2.16	Email: info@stamtec.gr, Website: www.stamtec.gr		Page: 12
			Tot. Nr. Pages: 27

SC5 RBC, Landing & Car Doors

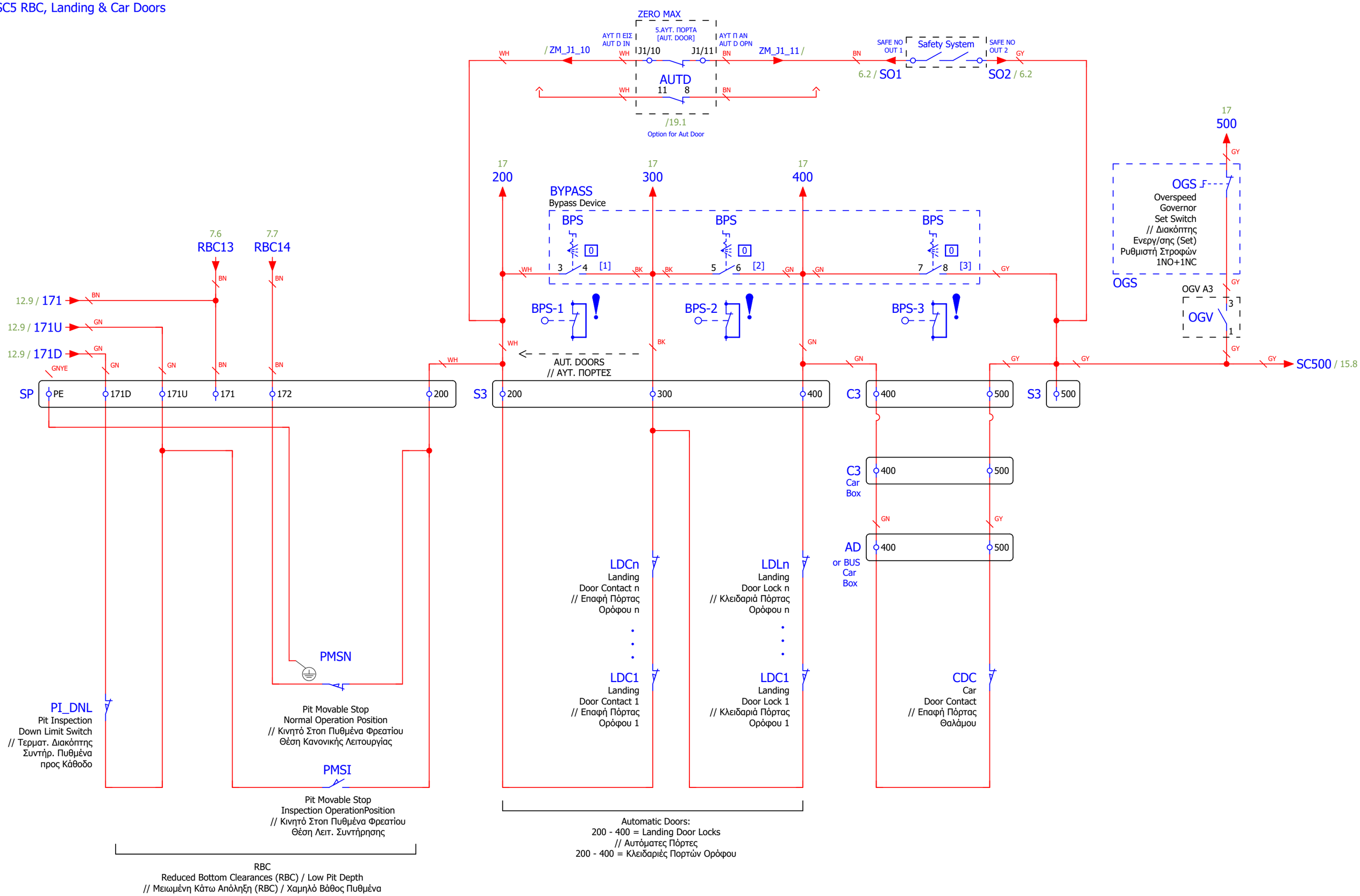

Code: D.ZM.T.VF.81_20	**StamTec - Elevator Control Panels**	**DWG:** Zero Max Panel - Traction VVVF EN 81-20	= CP
Spec:	Head Office: Ind. Zone of Sindos, OT 43, DA 11, P.C. 57022		+ V1.0
Vers./Rel.: V1.0 R180916	Thessaloniki, GREECE, Tel/Fax: +30 2310-459902,795880,795691		Page: 13
Board/Mem: Zero Max V2.16	Email: info@stamtec.gr, Website: www.stamtec.gr		Tot. Nr. Pages: 27

BYPASS DEVICE 0-1-2-3 GG GM092S002
Bypass Device 4 Positions EN 81-20
// Συσκευή Bypass (Παράκαμψης) 4 Θέσεων EN 81-20

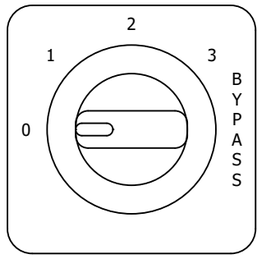

Nr	Contact	Switch Position 0	1	2	3
1	1 - 2	X	O	O	O
2	11 - 12	X	O	O	O
3	9 - 10	O	X	X	X
4	3 - 4	O	X	O	O
5	5 - 6	O	O	X	O
6	7 - 8	O	O	O	X

X = Contact Closed
O = Contact Opened

ΣΥΣΚΕΥΗ BYPASS
0 = ΚΑΝΟΝΙΚΗ ΛΕΙΤΟΥΡΓΙΑ (ΧΩΡΙΣ ΠΑΡΑΚΑΜΨΗ ΑΣΦΑΛΙΣΤΙΚΩΝ)
1 = ΠΑΡΑΚΑΜΨΗ ΕΠΑΦΩΝ ΠΟΡΤΩΝ ΟΡΟΦΟΥ
(ΜΟΝΟ ΓΙΑ ΧΕΙΡΟΚΙΝΗΤΕΣ ΠΟΡΤΕΣ ΟΡΟΦΟΥ - ΗΜΙΑΥΤΟΜΑΤΕΣ)
2 = ΠΑΡΑΚΑΜΨΗ ΚΛΕΙΔΑΡΙΩΝ ΠΟΡΤΩΝ ΟΡΟΦΟΥ
3 = ΠΑΡΑΚΑΜΨΗ ΠΟΡΤΑΣ ΘΑΛΑΜΟΥ

[BYPASS DEVICE
0 = NORMAL (NO SAFETY CIRCUIT BYPASS)
1 = LANDING DOOR CONTACTS BYPASS
(MANUAL OPERATED LANDING DOORS ONLY - SEMIAUTOMATIC)
2 = LANDING DOOR LOCKS BYPASS
3 = CAR DOOR BYPASS]

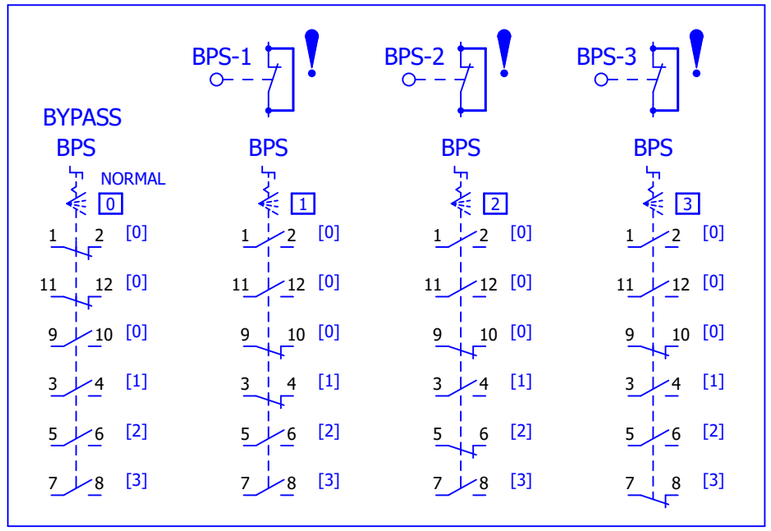

OPTION 1:
MANUAL OPERATED LANDING DOORS (SEMIAUTOMATIC)

BYPASS POSITION 1 (LANDING DOOR CONTACTS BYPASS)
BYPASS POSITION 2 (LANDING DOOR LOCKS BYPASS)
BYPASS POSITION 3 (CAR DOOR BYPASS)

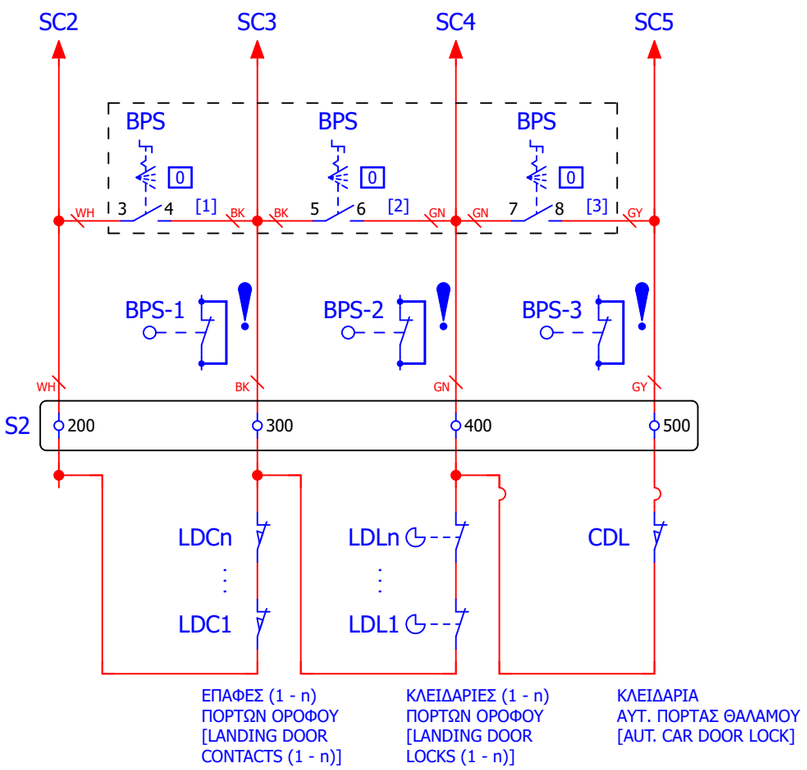

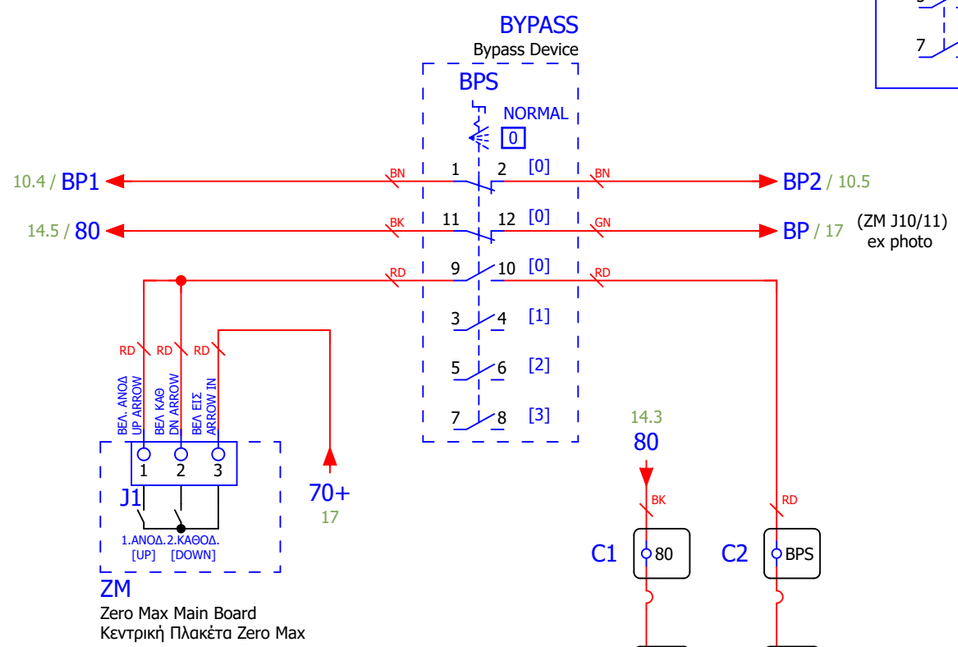

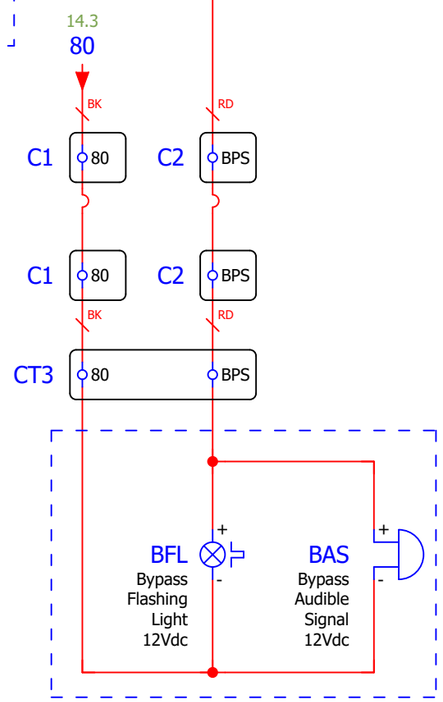

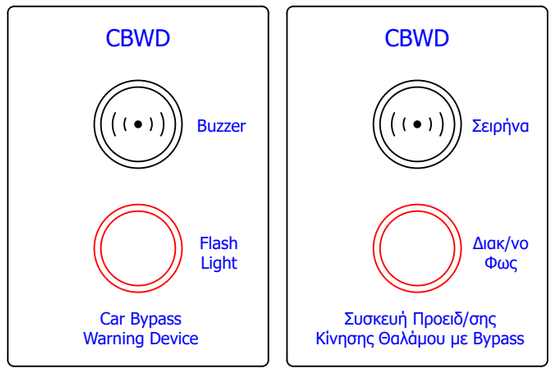

Code: D.ZM.T.VF.81_20	**StamTec - Elevator Control Panels**	**DWG:** Zero Max Panel - Traction VVVF EN 81-20	= CP
Spec:	Head Office: Ind. Zone of Sindos, OT 43, DA 11, P.C. 57022		+ V1.0
Vers./Rel.: V1.0 R180916	Thessaloniki, GREECE, Tel/Fax: +30 2310-459902,795880,795691		Page: 14
Board/Mem: Zero Max V2.16	Email: info@stamtec.gr, Website: www.stamtec.gr		Tot. Nr. Pages: 27

Drive Circuit
// Κύκλωμα Οδήγησης

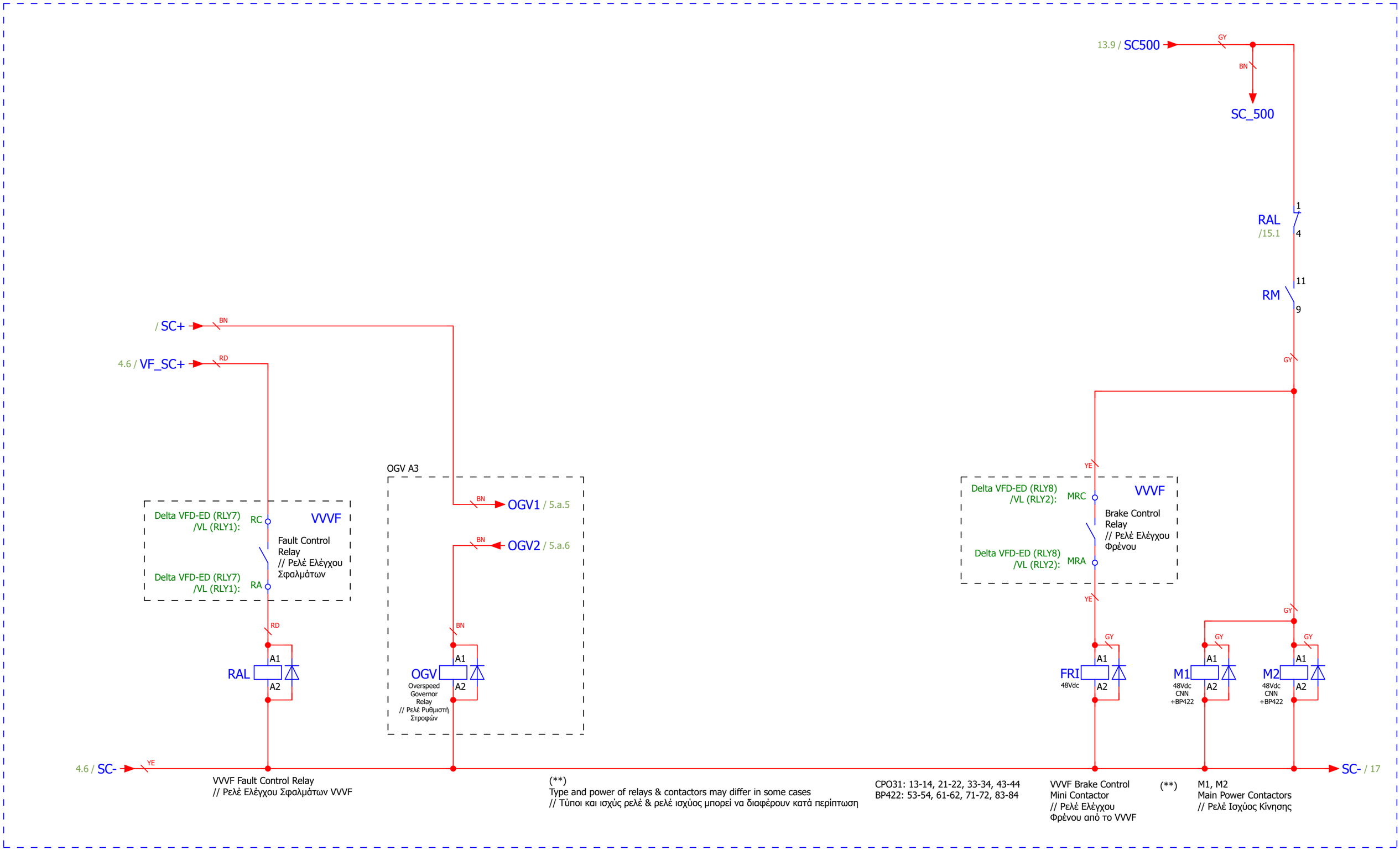

Code: D.ZM.T.VF.81_20	**StamTec - Elevator Control Panels**	StamTec	**DWG:** Zero Max Panel - Traction VVVF EN 81-20	= CP
Spec:	Head Office: Ind. Zone of Sindos, OT 43, DA 11, P.C. 57022			+ V1.0
Vers./Rel.: V1.0 R180916	Thessaloniki, GREECE, Tel/Fax: +30 2310-459902,795880,795691			Page: 15
Board/Mem: Zero Max V2.16	Email: info@stamtec.gr, Website: www.stamtec.gr			Tot. Nr. Pages: 27

VVVF Circuit
// Κύκλωμα VVVF

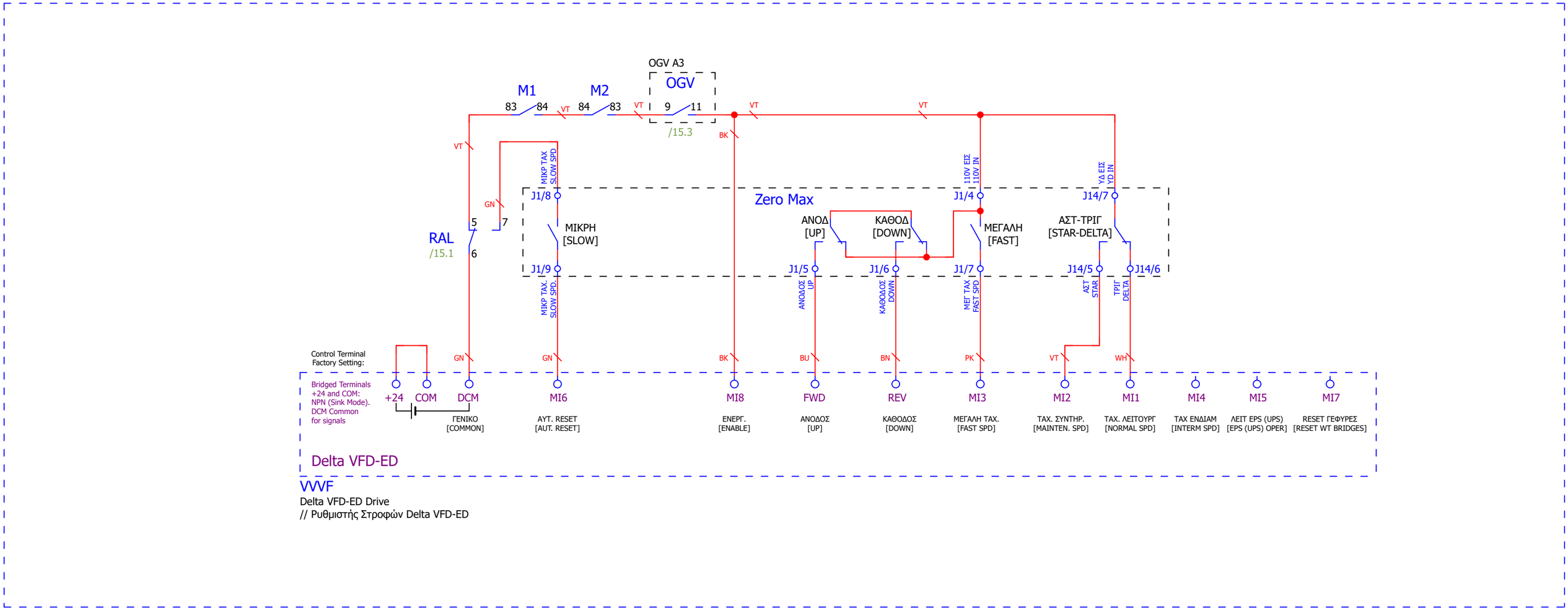

CP
Control Panel
// Πίνακας Ελέγχου

VVVF DELTA VFD-ED
(Dec. Time=1.2sec)
ΡΥΘΜΙΣΕΙΣ ΠΛΑΚΕΤΑΣ ZERO MAX
[ZERO MAX BOARD SETTINGS]:

- ΑΣΤ-ΤΡΙG ΕΝΕΡGΟ ΑΠΟ ΣΥΝΤΗΡ = ΝΑΙ
- ΚΑΘΥΣΤ. ΑΝ-ΚΑΘ (s) = 0
- ΚΑΘΥΣΤ. MAGNHTH (s) = 1.5 IM / 1.8 PM

[- WYE-DELTA ACTIV REVISION = YES
- UPDOWN DELAY (s) = 0
- MAGNET DELAY (s) = 1.5 IM/ 1.8 PM]

ΠΑΡΑΤΗΡΗΣΗ [NOTE]:
ΣΕ ΚΑΤΑΣΤΑΣΗ ΣΥΝΤΗΡΗΣΗΣ:
ΣΤΟ ΣΤΑΜΑΤΗΜΑ, ΑΦΗΝΟΥΜΕ ΠΡΩΤΑ ΤΟ ΜΠΟΥΤΟΝ ΠΟΡΕΙΑΣ
(ΠΧ. ΜΠΟΥΤΟΝ ΑΝΟΔΟΥ) ΚΑΙ ΜΕΤΑ ΤΟ ΜΠΟΥΤΟΝ "COMMON"

[IN MAINTENANCE MODE:
ON STOPPING, RELEASE THE DIRECTION BUTTON FIRST (FOR EX.
"UP" BUTTON) AND THEN RELEASE THE "COMMON" BUTTON]

ΡΥΘΜΙΣΕΙΣ VVVF - ΣΗΜΑ ΕΝΡΓ/ΣΗΣ ΜΕ ΕΠΑΦΗ ΝΟ
[VVVF SETTINGS - ENABLE SIGNAL WITH NO CONTACT]:

LS SV-iS7: IN-87 = 000 0100 // Old (P3 NC) = 0000 0000
DELTA VFD-VL: 02-10 = 0 // Old (MI8 NC) = 512 (Dec)
DELTA VFD-ED: 02-10 = 0000 // Old (MI8 NC) = 0200 (Hex)

LS SV-iS5: BX SIGNAL NOT "NO CONTACT" PROGR/BLE,
CHANGE BX WIRING AS SHOWN (*)

StamTec - Elevator Control Panels
Head Office: Ind. Zone of Sindos, OT 43, DA 11, P.C. 57022
Thessaloniki, GREECE, Tel/Fax: +30 2310-459902,795880,795691
Email: info@stamtec.gr, Website: www.stamtec.gr

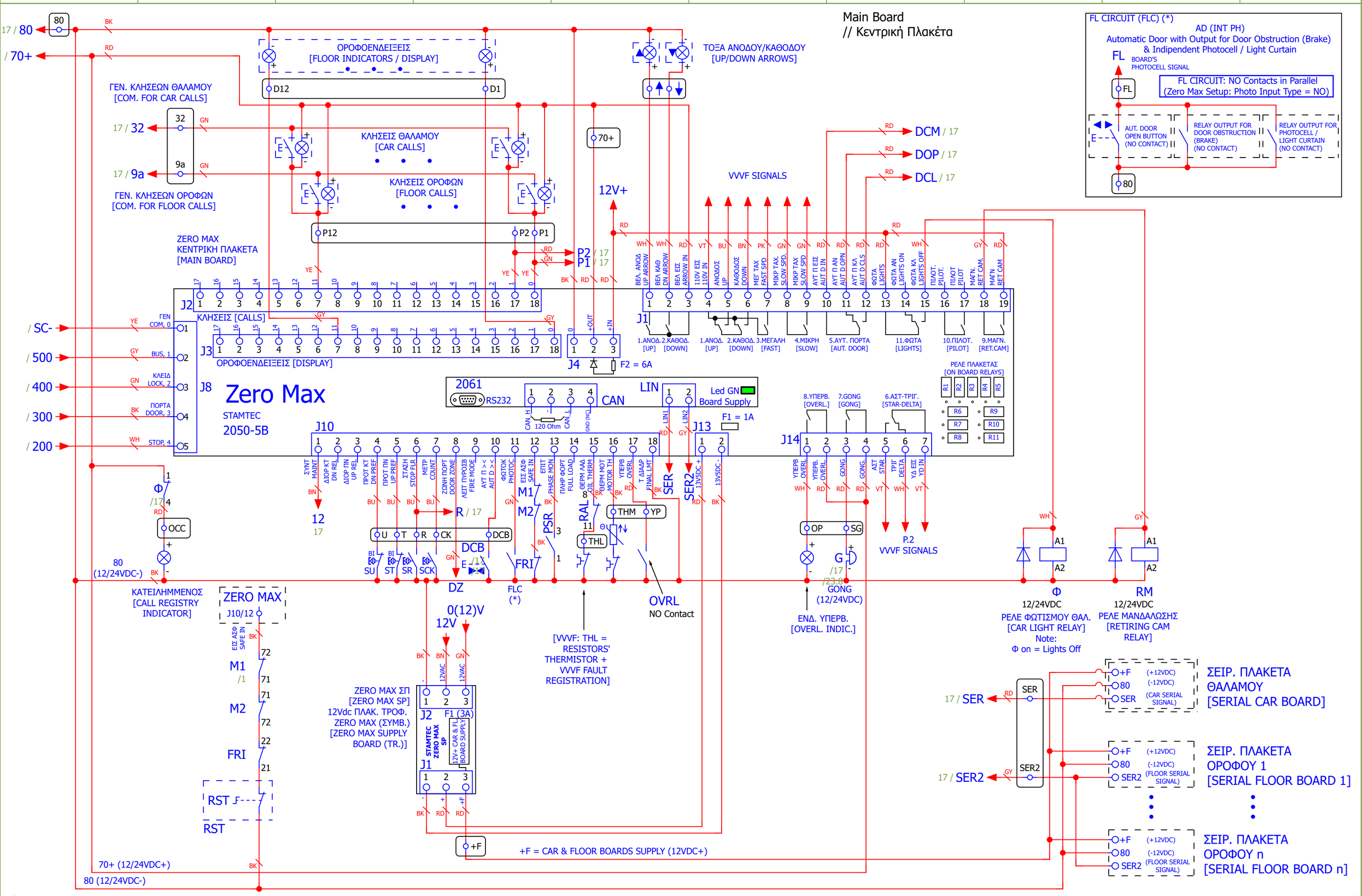

16 18

Code: D.ZM.T.VF.81_20	**StamTec - Elevator Control Panels**	**DWG:** Zero Max Panel - Traction VVVF EN 81-20	= CP
Spec:	Head Office: Ind. Zone of Sindos, OT 43, DA 11, P.C. 57022		+ V1.0
Vers./Rel.: V1.0 R180916	Thessaloniki, GREECE, Tel/Fax: +30 2310-459902,795880,795691		Page: 17
Board/Mem: Zero Max V2.16	Email: info@stamtec.gr, Website: www.stamtec.gr		Tot. Nr. Pages: 27

Lights 230Vac
// Φώτα 230Vac
180709

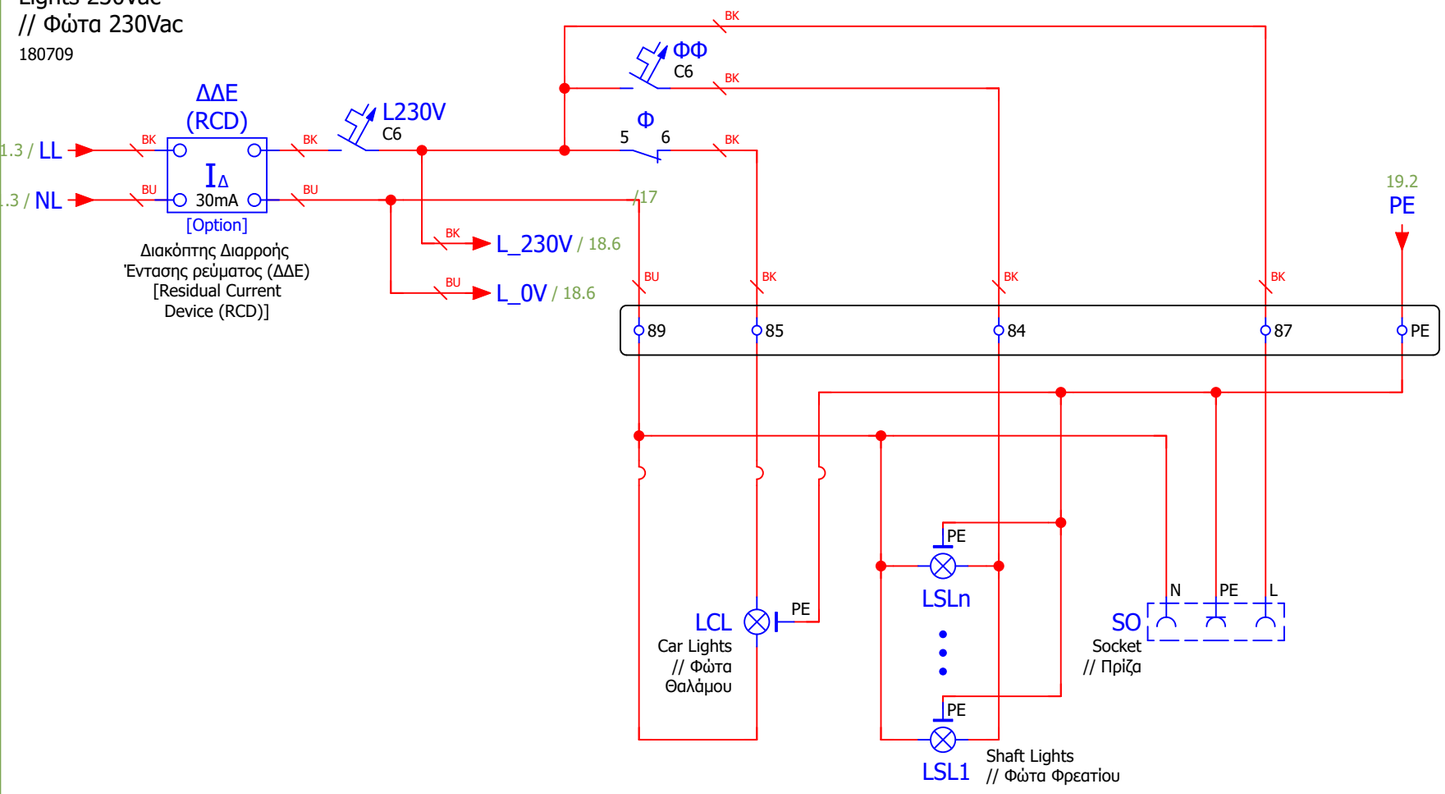

Alarm Bell & Emergency Light (12Vdc)
// Κουδούνι Κινδύνου & Φως Ασφαλείας (12Vdc)

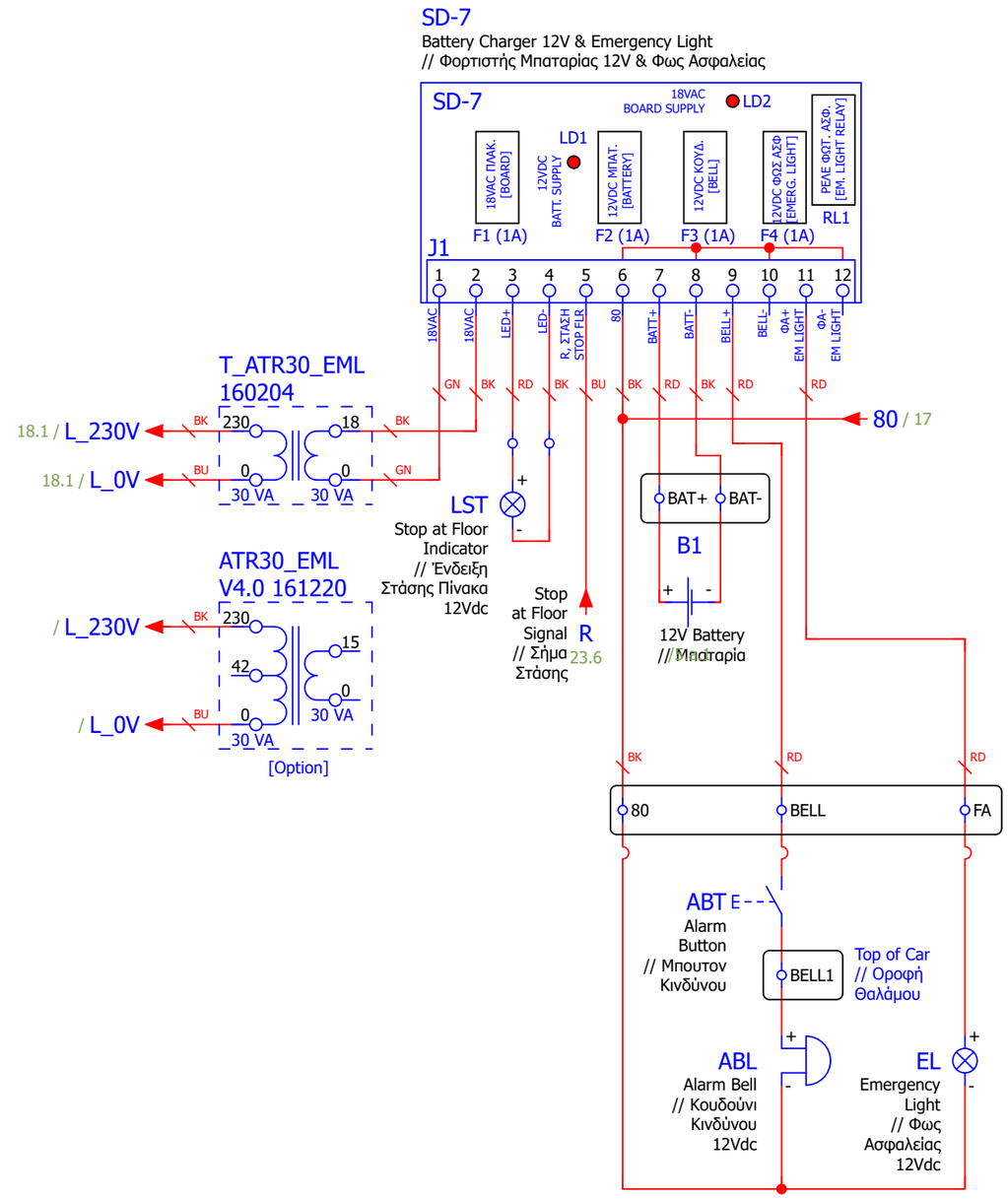

Code: D.ZM.T.VF.81_20	**StamTec - Elevator Control Panels**	StamTec	**DWG:** Zero Max Panel - Traction VVVF EN 81-20	= CP
Spec:	Head Office: Ind. Zone of Sindos, OT 43, DA 11, P.C. 57022			+ V1.0
Vers./Rel.: V1.0 R180916	Thessaloniki, GREECE, Tel/Fax: +30 2310-459902,795880,795691			Page: 18
Board/Mem: Zero Max V2.16	Email: info@stamtec.gr, Website: www.stamtec.gr			Tot. Nr. Pages: 27

Automatic Car Door 230Vac
// Αυτόματη Πόρτα Θαλάμου 230Vac

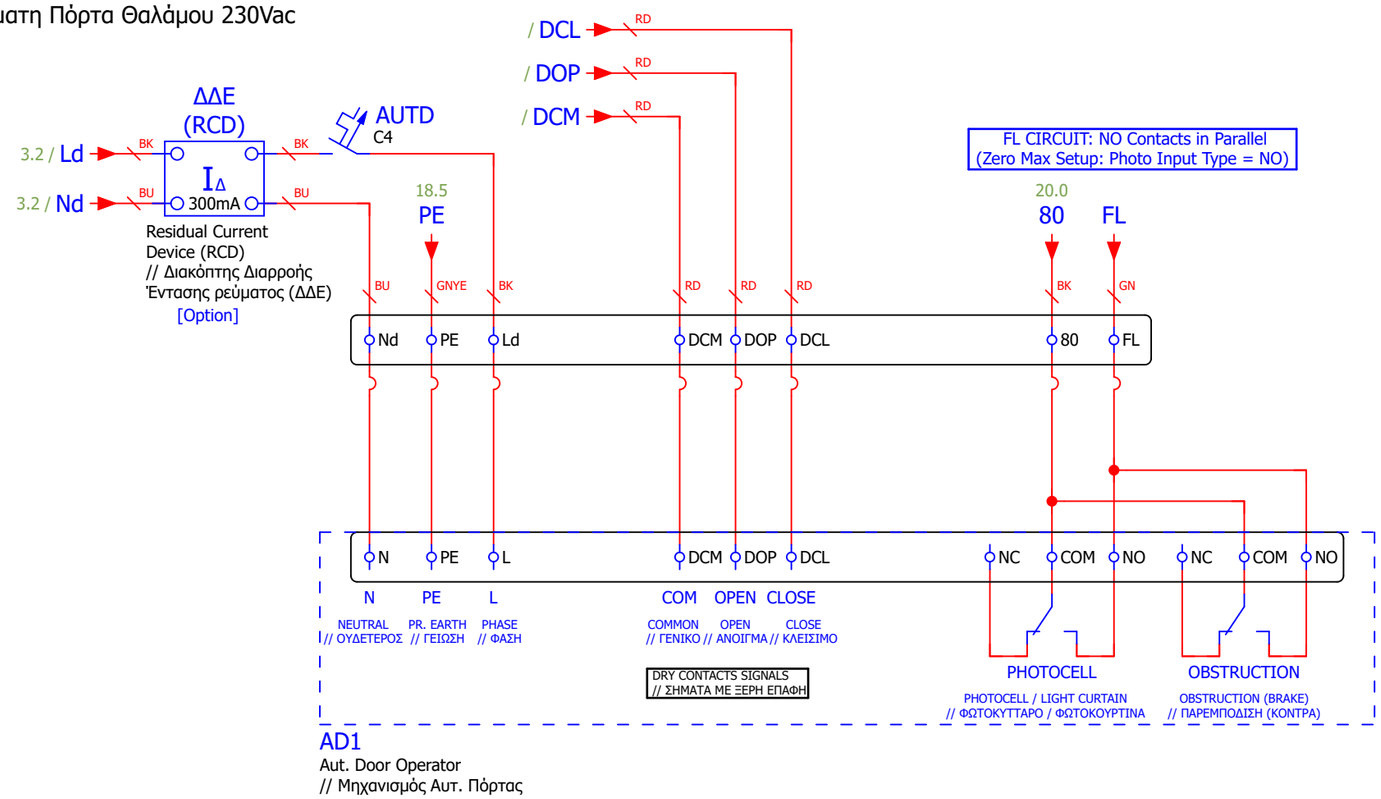

StamTec - Elevator Control Panels
Head Office: Ind. Zone of Sindos, OT 43, DA 11, P.C. 57022
Thessaloniki, GREECE, Tel/Fax: +30 2310-459902,795880,795691
Email: info@stamtec.gr, Website: www.stamtec.gr

PICS
PIT INSPECTION CONTROL STATION
/ ΣΤΑΘΜΟΣ ΕΛΕΓΧΟΥ ΕΠΙΘΕΩΡΗΣΗΣ ΠΥΘΜΕΝΑ

V1.0

EEOD : Emergency Electrical Operation Device // Συσκευή Λειτουργίας Ηλεκτρικού Απεγκλωβισμού
EO_SW : Emergency Electrical Operation Switch // Διακόπτης Λειτουργίας Ηλεκτρικού Απεγκλωβισμού
EO_UP : Emergency Electrical Operation Up Button // Κουμπί Άνοδος Λειτουργίας Ηλεκτρικού Απεγκλωβισμού
EO_DN : Emergency Electrical Operation Down Button // Κουμπί Κάθοδος Λειτουργίας Ηλεκτρικού Απεγκλωβισμού
.

PICS : Pit Inspection Control Station // Σταθμός Ελέγχου Επιθεώρησης Πυθμένα
PI_ST : Pit Inspection Station Stop // Στοπ Σταθμού Επιθεώρησης Πυθμένα
PI_SW : Pit Inspection Station Operation Switch // Διακόπτης Λειτουργίας Σταθμού Επιθεώρησης Πυθμένα
PI_RUN : Pit Inspection Station Run Button // Κουμπί Λειτουργία Σταθμού Επιθεώρησης Πυθμένα
PI_UP : Pit Inspection Station Up Button // Κουμπί Άνοδος Σταθμού Επιθεώρησης Πυθμένα
PI_DN : Pit Inspection Station Down Button // Κουμπί Κάθοδος Σταθμού Επιθεώρησης Πυθμένα
.

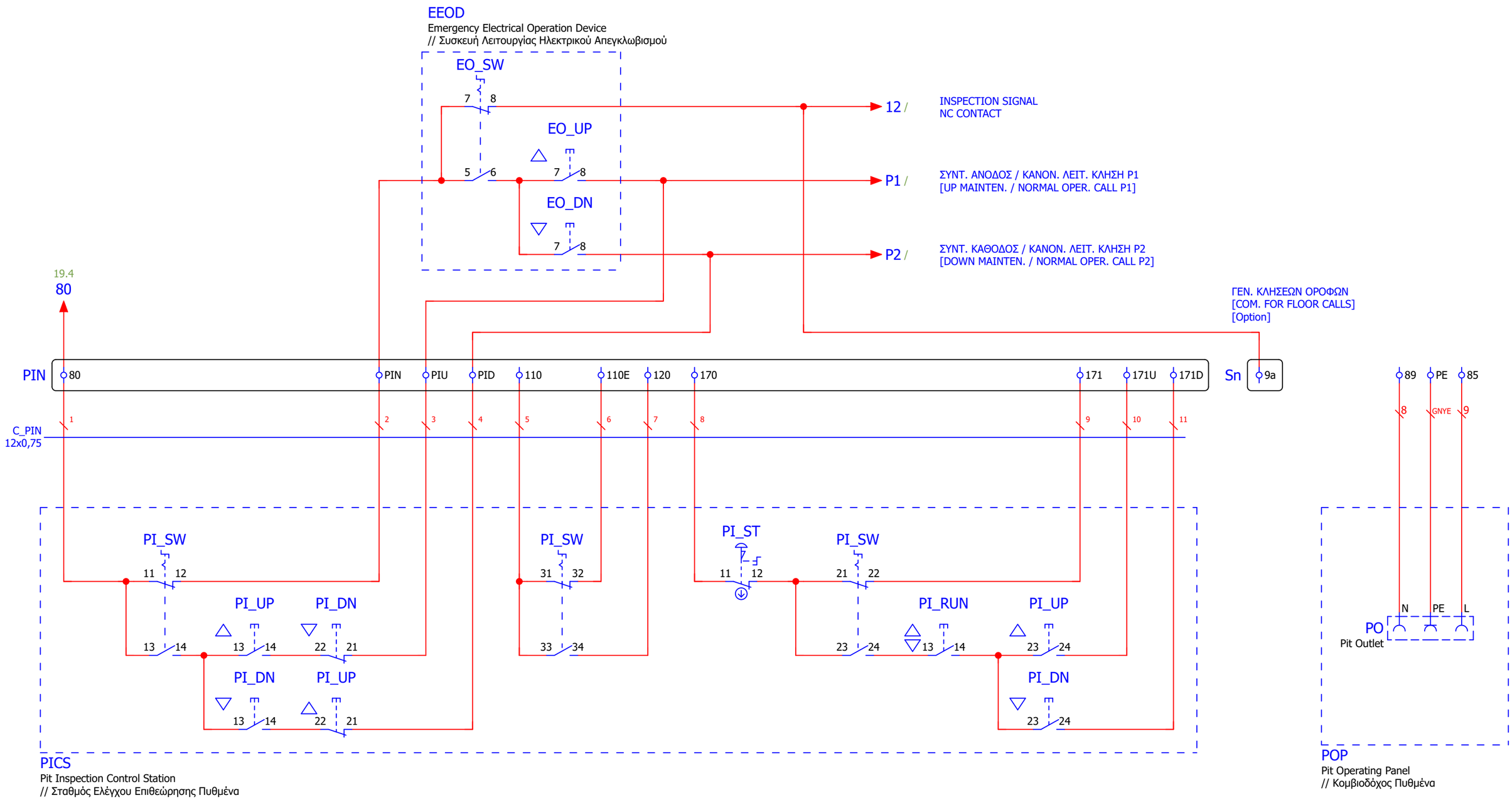

Code: D.ZM.T.VF.81_20	**StamTec - Elevator Control Panels**	StamTec	**DWG:** Zero Max Panel - Traction VVVF EN 81-20
Spec:	Head Office: Ind. Zone of Sindos, OT 43, DA 11, P.C. 57022		= CP
Vers./Rel.: V1.0 R180916	Thessaloniki, GREECE, Tel/Fax: +30 2310-459902,795880,795691		+ V1.0
Board/Mem: Zero Max V2.16	Email: info@stamtec.gr, Website: www.stamtec.gr		Page: 20
			Tot. Nr. Pages: 27

PICS (EN 81-20 & EEOD)
PIT INSPECTION CONTROL STATION - WIRING
/ ΣΤΑΘΜΟΣ ΕΛΕΓΧΟΥ ΕΠΙΘΕΩΡΗΣΗΣ ΠΥΘΜΕΝΑ - ΣΥΝΔΕΣΜΟΛΟΓΙΑ
V1.0

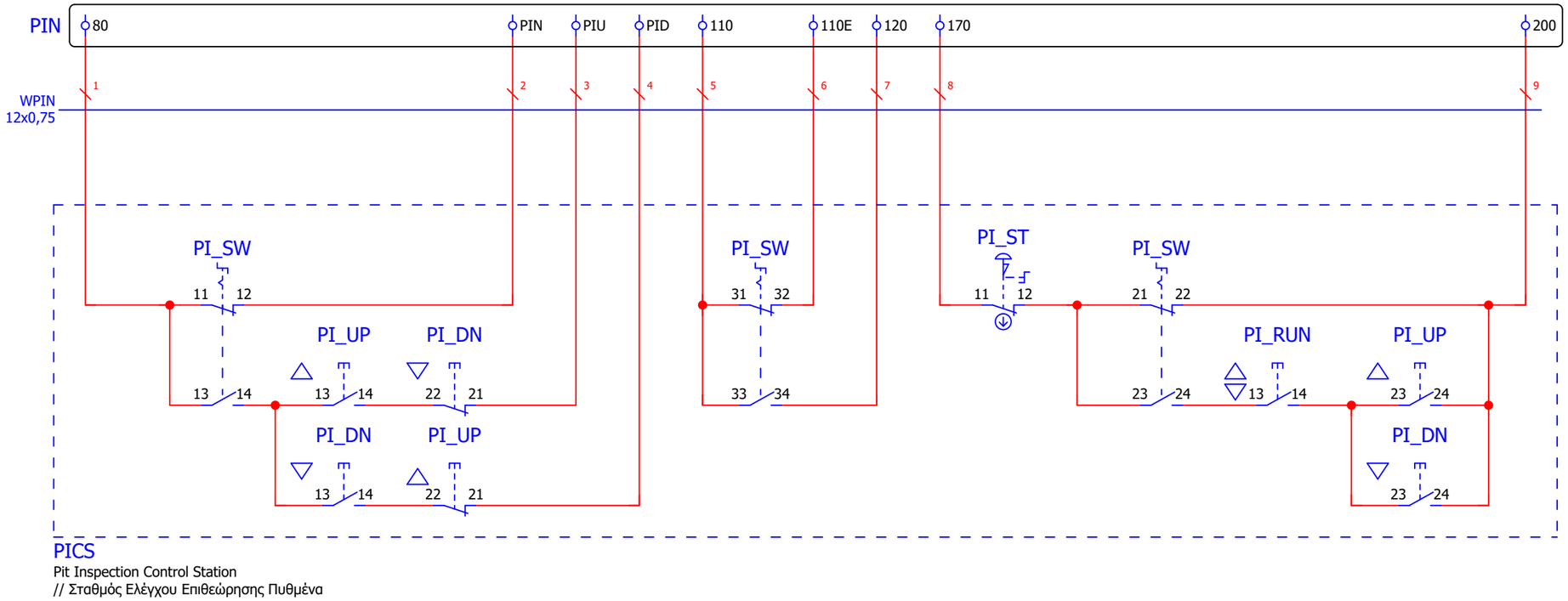

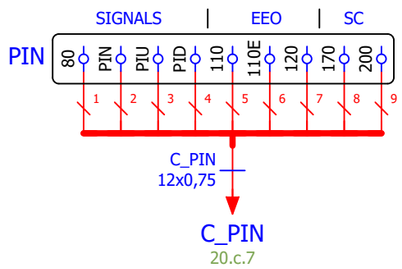

PICS : Pit Inspection Control Station // Σταθμός Ελέγχου Επιθεώρησης Πυθμένα
PI_ST : Pit Inspection Station Stop // Στοπ Σταθμού Επιθεώρησης Πυθμένα
PI_SW : Pit Inspection Station Operation Switch // Διακόπτης Λειτουργίας Σταθμού Επιθεώρησης Πυθμένα
PI_RUN : Pit Inspection Station Run Button // Κουμπί Λειτουργία Σταθμού Επιθεώρησης Πυθμένα
PI_UP : Pit Inspection Station Up Button // Κουμπί Άνοδος Σταθμού Επιθεώρησης Πυθμένα
PI_DN : Pit Inspection Station Down Button // Κουμπί Κάθοδος Σταθμού Επιθεώρησης Πυθμένα

StamTec - Elevator Control Panels
Head Office: Ind. Zone of Sindos, OT 43, DA 11, P.C. 57022
Thessaloniki, GREECE, Tel/Fax: +30 2310-459902,795880,795691
Email: info@stamtec.gr, Website: www.stamtec.gr

PICS [EN 81-20, EEOD & RBC (EN 81-21)]
PIT INSPECTION CONTROL STATION - WIRING
/ ΣΤΑΘΜΟΣ ΕΛΕΓΧΟΥ ΕΠΙΘΕΩΡΗΣΗΣ ΠΥΘΜΕΝΑ - ΣΥΝΔΕΣΜΟΛΟΓΙΑ
V1.0

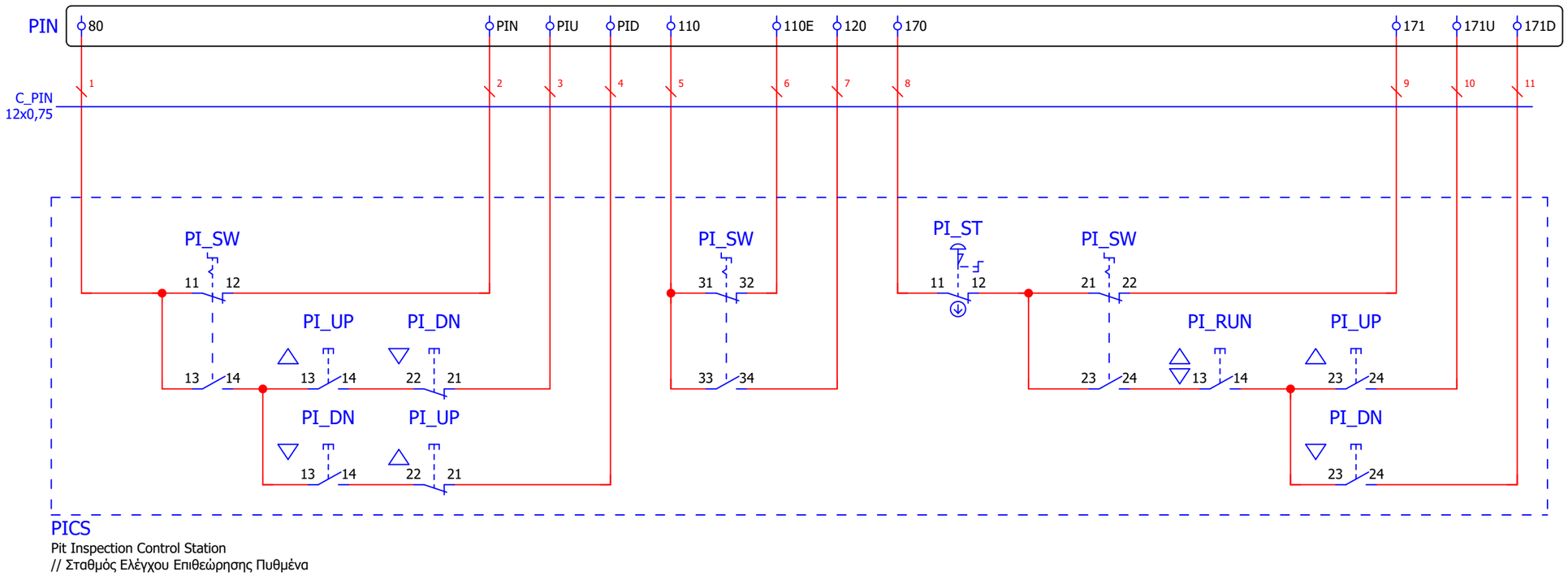

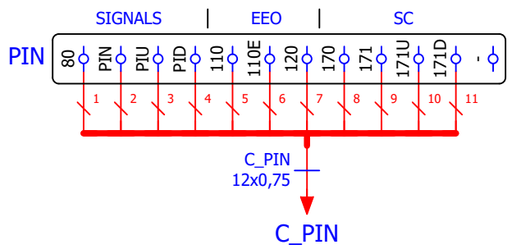

PICS : Pit Inspection Control Station // Σταθμός Ελέγχου Επιθεώρησης Πυθμένα
PI_ST : Pit Inspection Station Stop // Στοπ Σταθμού Επιθεώρησης Πυθμένα
PI_SW : Pit Inspection Station Operation Switch // Διακόπτης Λειτουργίας Σταθμού Επιθεώρησης Πυθμένα
PI_RUN : Pit Inspection Station Run Button // Κουμπί Λειτουργία Σταθμού Επιθεώρησης Πυθμένα
PI_UP : Pit Inspection Station Up Button // Κουμπί Άνοδος Σταθμού Επιθεώρησης Πυθμένα
PI_DN : Pit Inspection Station Down Button // Κουμπί Κάθοδος Σταθμού Επιθεώρησης Πυθμένα

StamTec - Elevator Control Panels
Head Office: Ind. Zone of Sindos, OT 43, DA 11, P.C. 57022
Thessaloniki, GREECE, Tel/Fax: +30 2310-459902,795880,795691
Email: info@stamtec.gr, Website: www.stamtec.gr

CICS [EN 81-20, EEOD & RTC (EN 81-21)]
CAR INSPECTION CONTROL STATION - WIRING
/ ΣΤΑΘΜΟΣ ΕΛΕΓΧΟΥ ΕΠΙΘΕΩΡΗΣΗΣ ΘΑΛΑΜΟΥ - ΣΥΝΔΕΣΜΟΛΟΓΙΑ
V1.0

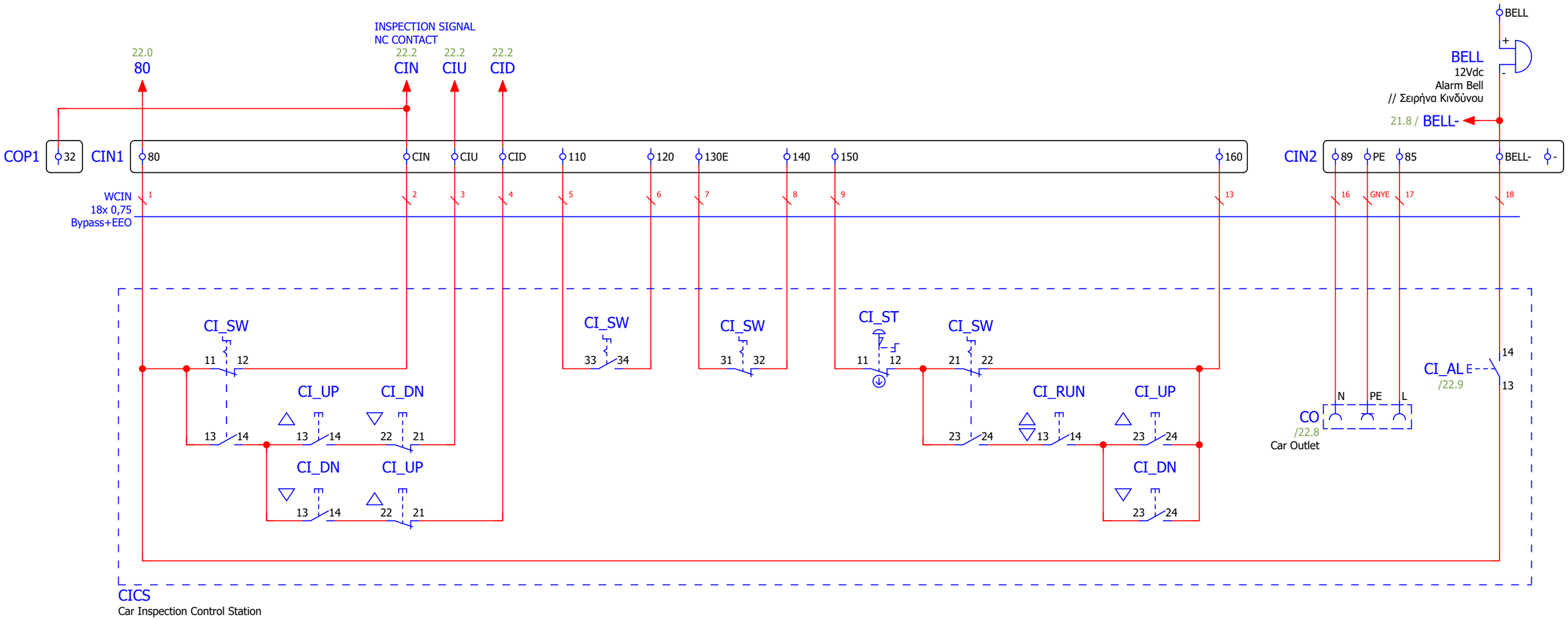

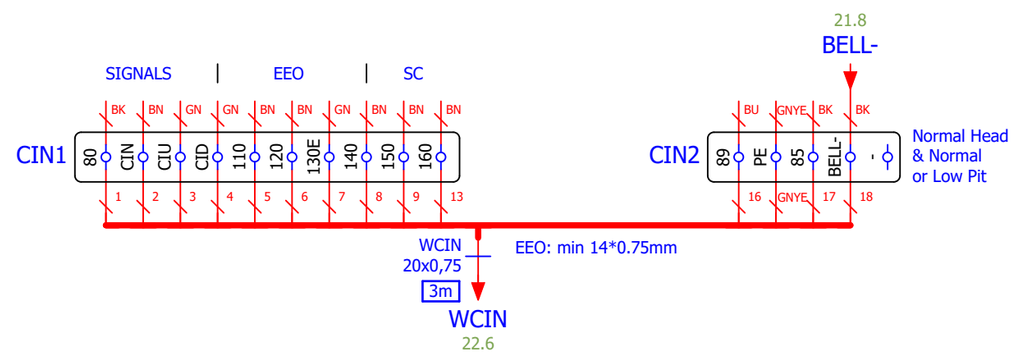

CICS : Car Inspection Control Station // Σταθμός Ελέγχου Επιθεώρησης Θαλάμου
CI_ST : Car Inspection Station Stop // Στοπ Σταθμού Επιθεώρησης Θαλάμου
CI_SW : Car Inspection Station Operation Switch // Διακόπτης Λειτουργίας Σταθμού Επιθεώρησης Θαλάμου
CI_RUN : Car Inspection Station Run Button // Κουμπί Λειτουργία Σταθμού Επιθεώρησης Θαλάμου
CI_UP : Car Inspection Station Up Button // Κουμπί Άνοδος Σταθμού Επιθεώρησης Θαλάμου
CI_DN : Car Inspection Station Down Button // Κουμπί Κάθοδος Σταθμού Επιθεώρησης Θαλάμου

PICS : Pit Inspection Control Station // Σταθμός Ελέγχου Επιθεώρησης Πυθμένα
PI_ST : Pit Inspection Station Stop // Στοπ Σταθμού Επιθεώρησης Πυθμένα
PI_SW : Pit Inspection Station Operation Switch // Διακόπτης Λειτουργίας Σταθμού Επιθεώρησης Πυθμένα
PI_RUN : Pit Inspection Station Run Button // Κουμπί Λειτουργία Σταθμού Επιθεώρησης Πυθμένα
PI_UP : Pit Inspection Station Up Button // Κουμπί Άνοδος Σταθμού Επιθεώρησης Πυθμένα
PI_DN : Pit Inspection Station Down Button // Κουμπί Κάθοδος Σταθμού Επιθεώρησης Πυθμένα
.

Code: D.ZM.T.VF.81_20	**StamTec - Elevator Control Panels**	**DWG:** Zero Max Panel - Traction VVVF EN 81-20	= CP
Spec:	Head Office: Ind. Zone of Sindos, OT 43, DA 11, P.C. 57022		+ V1.0
Vers./Rel.: V1.0 R180916	Thessaloniki, GREECE, Tel/Fax: +30 2310-459902,795880,795691		Page: 21
Board/Mem: Zero Max V2.16	Email: info@stamtec.gr, Website: www.stamtec.gr		Tot. Nr. Pages: 27

CICS [EN 81-20, EEOD & RTC (EN 81-21)]
CAR INSPECTION CONTROL STATION - WIRING
/ ΣΤΑΘΜΟΣ ΕΛΕΓΧΟΥ ΕΠΙΘΕΩΡΗΣΗΣ ΘΑΛΑΜΟΥ - ΣΥΝΔΕΣΜΟΛΟΓΙΑ

V1.0

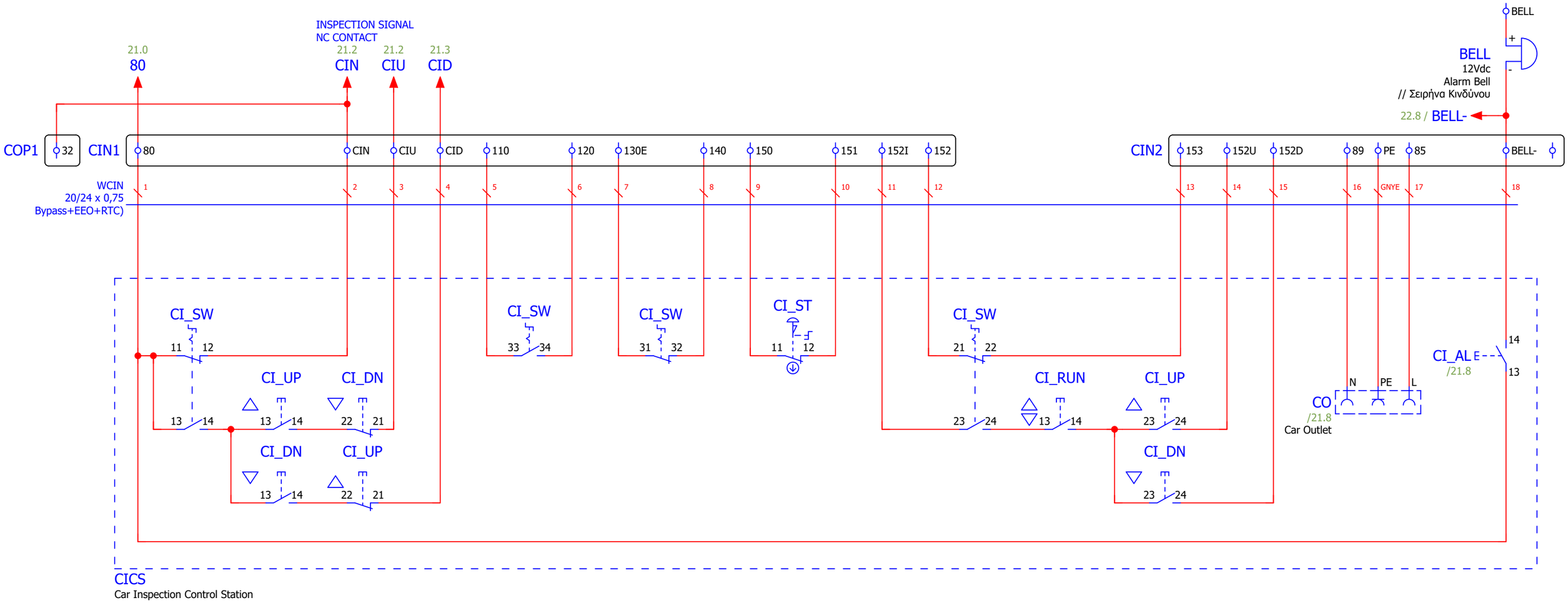

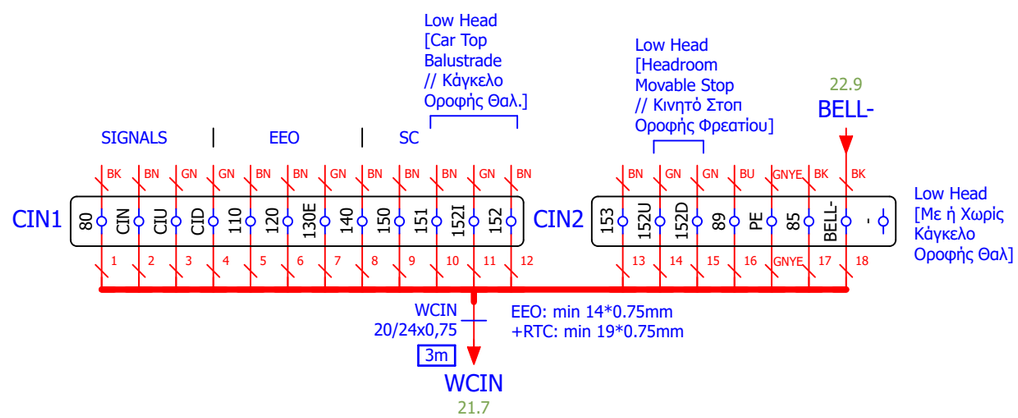

CICS : Car Inspection Control Station // Σταθμός Ελέγχου Επιθεώρησης Θαλάμου
CI_ST : Car Inspection Station Stop // Στοπ Σταθμού Επιθεώρησης Θαλάμου
CI_SW : Car Inspection Station Operation Switch // Διακόπτης Λειτουργίας Σταθμού Επιθεώρησης Θαλάμου
CI_RUN : Car Inspection Station Run Button // Κουμπί Λειτουργία Σταθμού Επιθεώρησης Θαλάμου
CI_UP : Car Inspection Station Up Button // Κουμπί Άνοδος Σταθμού Επιθεώρησης Θαλάμου
CI_DN : Car Inspection Station Down Button // Κουμπί Κάθοδος Σταθμού Επιθεώρησης Θαλάμου

PICS : Pit Inspection Control Station // Σταθμός Ελέγχου Επιθεώρησης Πυθμένα
PI_ST : Pit Inspection Station Stop // Στοπ Σταθμού Επιθεώρησης Πυθμένα
PI_SW : Pit Inspection Station Operation Switch // Διακόπτης Λειτουργίας Σταθμού Επιθεώρησης Πυθμένα
PI_RUN : Pit Inspection Station Run Button // Κουμπί Λειτουργία Σταθμού Επιθεώρησης Πυθμένα
PI_UP : Pit Inspection Station Up Button // Κουμπί Άνοδος Σταθμού Επιθεώρησης Πυθμένα
PI_DN : Pit Inspection Station Down Button // Κουμπί Κάθοδος Σταθμού Επιθεώρησης Πυθμένα
.

StamTec - Elevator Control Panels
Head Office: Ind. Zone of Sindos, OT 43, DA 11, P.C. 57022
Thessaloniki, GREECE, Tel/Fax: +30 2310-459902,795880,795691
Email: info@stamtec.gr, Website: www.stamtec.gr

Zero Car Board (LF 2011E)
Car Board & CDM (Car Door Monitoring)
// Πλακέτα Θαλάμου & Σήμα CDM (Έλεγχος Πόρτας Θαλάμου)

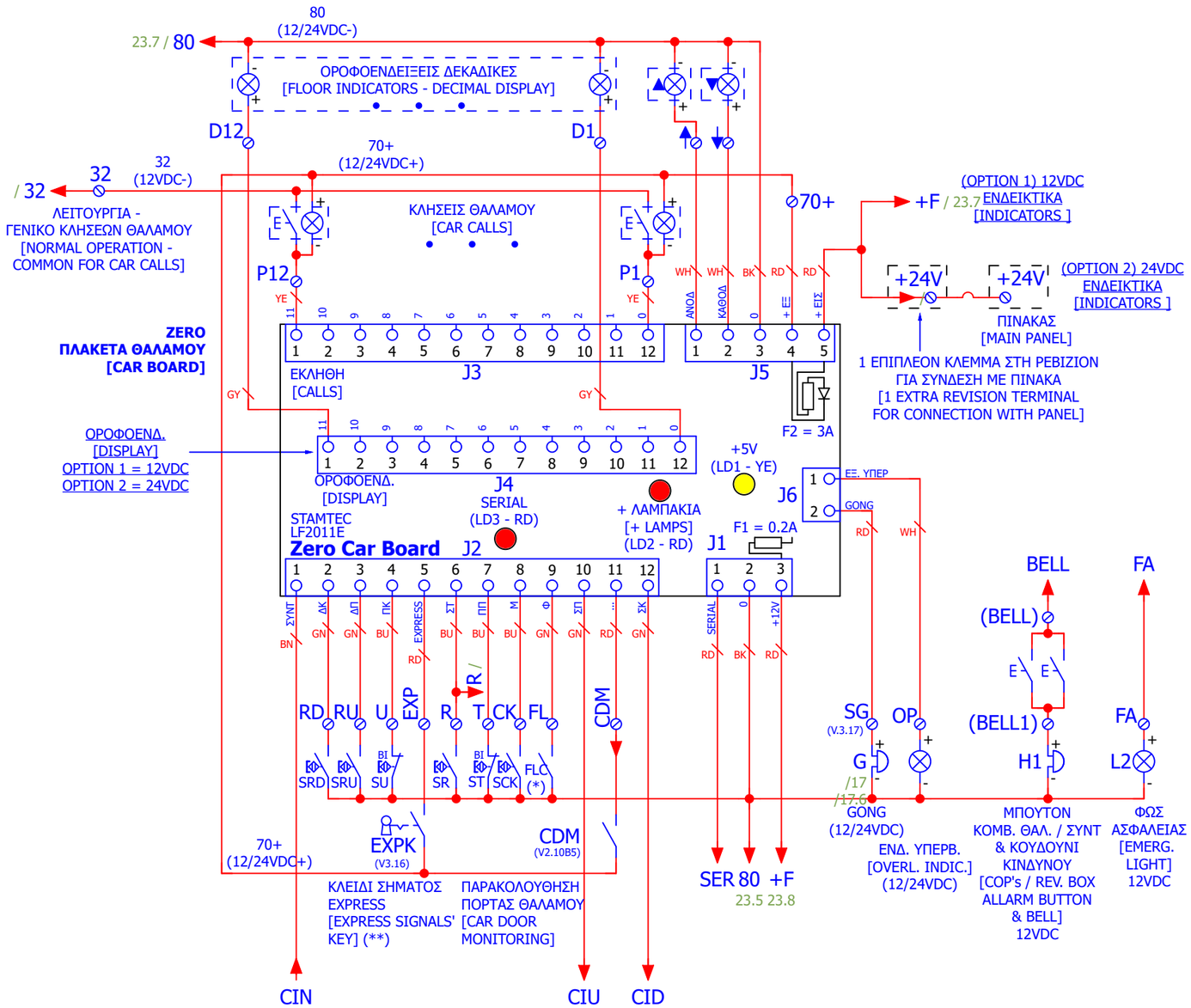

ΕΝΔΕΙΚΤΙΚΑ 24VDC (DISPLAY, ΕΚΛΗΘΗ, ΥΠΕΡΒ., GONG):
ΧΡΕΙΑΖΕΤΑΙ 1 ΕΠΙΠΛΕΟΝ ΑΓΩΓΟ ΣΤΟ ΕΥΚΑΜΠΤΟ
ΚΑΛΩΔΙΟ (ΠΛΑΚΕ - ΜΑΝΟΥΒΡΑΣ)

[INDICATORS 24VDC (DISPLAY, CALL REGISTR. LIGHT, OVERL.
INDIC., GONG)]
IT NEEDS 1 MORE WIRE ON TRAVELLING CABLE (FLAT CABLE)

(**)
ΣΗΜΑ EXPRESS:
ΣΤΑΜΑΤΑ ΚΑΘΕ ΚΙΝΗΣΗ, ΑΚΥΡΩΝΕΙ ΤΙΣ ΤΡΕΧΟΥΣΕΣ ΚΛΗΣΕΙΣ
ΚΑΙ ΔΕΧΕΤΑΙ ΚΛΗΣΕΙΣ ΜΟΝΟ ΑΠΟ ΤΟΝ ΘΑΛΑΜΟ (V>=3.16).
ΣΤΗΝ ΚΕΝΤΡΙΚΗ ΠΛΑΚΕΤΑ ΕΜΦΑΝΙΖΕΤΑΙ Η ΕΝΔΕΙΞΗ "E" (EXPRESS)

[EXPRESS SIGNAL:
STOPS ANY MOVEMENT, CANCELS CURRENT CALLS
AND CAN ACCEPT ONLY CAR CALLS (V>=3.16).
ON MAIN BOARD APPEARS THE LETTER "E" (EXPRESS)]

Code: D.ZM.T.VF.81_20	**StamTec - Elevator Control Panels**	StamTec	**DWG:** Zero Max Panel - Traction VVVF EN 81-20	= CP
Spec:	Head Office: Ind. Zone of Sindos, OT 43, DA 11, P.C. 57022			+ V1.0
Vers./Rel.: V1.0 R180916	Thessaloniki, GREECE, Tel/Fax: +30 2310-459902,795880,795691			Page: 23
Board/Mem: Zero Max V2.16	Email: info@stamtec.gr, Website: www.stamtec.gr			Tot. Nr. Pages: 27